19673

DE	MONTAGEANLEITUNG:	SCHIEBETÜR MIT EINEM BEWEGLICHEN TÜRTEIL WALK IN
GB	INSTALLATION INSTRUCTIONS:	DOOR WITH 1 SLIDING PANELS WALK IN
FR	NOTICE DE MONTAGE:	PORTE 1 VOLET COULISSANT WALK IN
CZ	NÁVOD K MONTÁŽI:	POSUVNÉ DVEŘE S JEDNÍM POHYB. DVEŘNÍM DÍLEM WALK IN
PL	INSTRUKCJA MONTAŻU:	1 - CZĘŚCIOWE DRZWI PRZESUWNE WALK IN
SK	NÁVOD NA MONTÁŽ:	JEDNODIELNE POSUVNÉ DVERE WALK IN
RU	ИНСТРУКЦИЯ ПО МОНТАЖУ:	РАЗДВИЖНАЯ ДВЕРЬ С 2-МЯ ПАНЕЛЯМИ WALK IN
ES	INSTRUCCIONES DE MONTAJE:	1 HOJAS CORREDERAS WALK IN
RO	INSTRUCŢIUNI DE MONTAJ:	UŞĂ CULISANTĂ CU O PARTE MOBILĂ WALK IN

p.3 → p.4

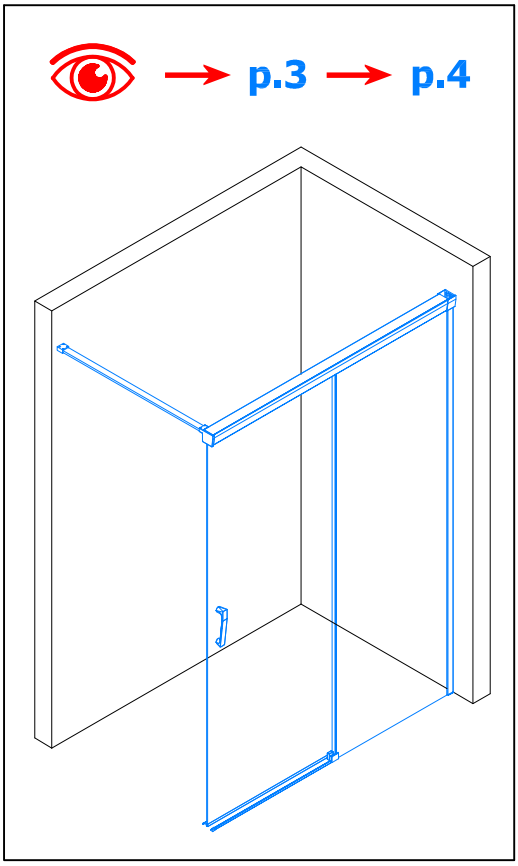

Benötigtes Werkzeug:
Necessary tools:
Outil Nécessaire:
Nářadí potřebné pro montáž:
Potrzebne narzędzia:
Attrezzi necessari per il montaggio:
Potrebné náradie:

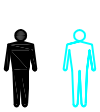

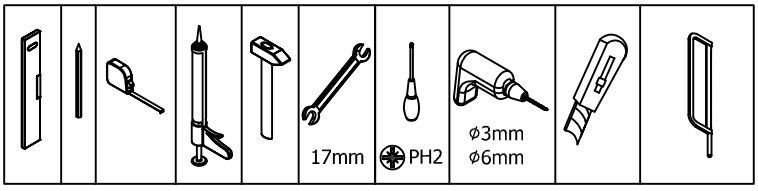

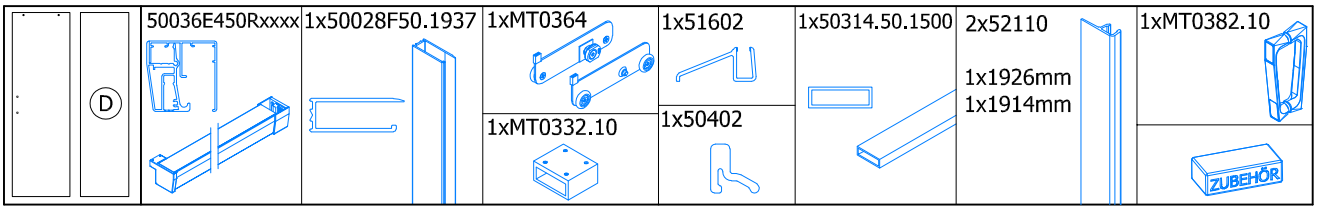

Zubehör: Equipment: Accessoires: Příslušenství: Dodatki: Accessori: Príslušenstvo:			
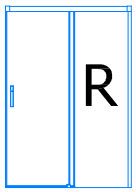	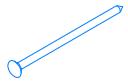 1 x 11221	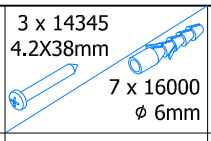	 4 x 14344 4.2X38
	 1 x 81296.10	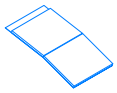 1 x 51209.4	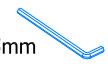 17156 - 5mm 17188 - 4mm 17159 - 3mm 17158 - 2mm
	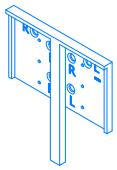 81282	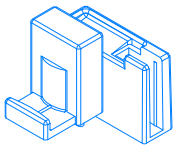 1 x MT0355.10	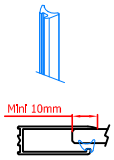 1x31107.2010

50036E450Rxxxx	
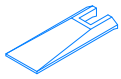 1 x 81298.10	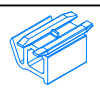 81274
1 x MT0409 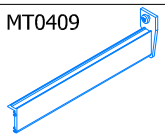	1 x MT0359 1 x MT0360 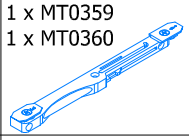
1 x 81305.10 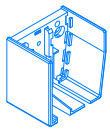	1 x MT0411.10 1x14339 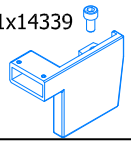

MAX ±2mm/800mm

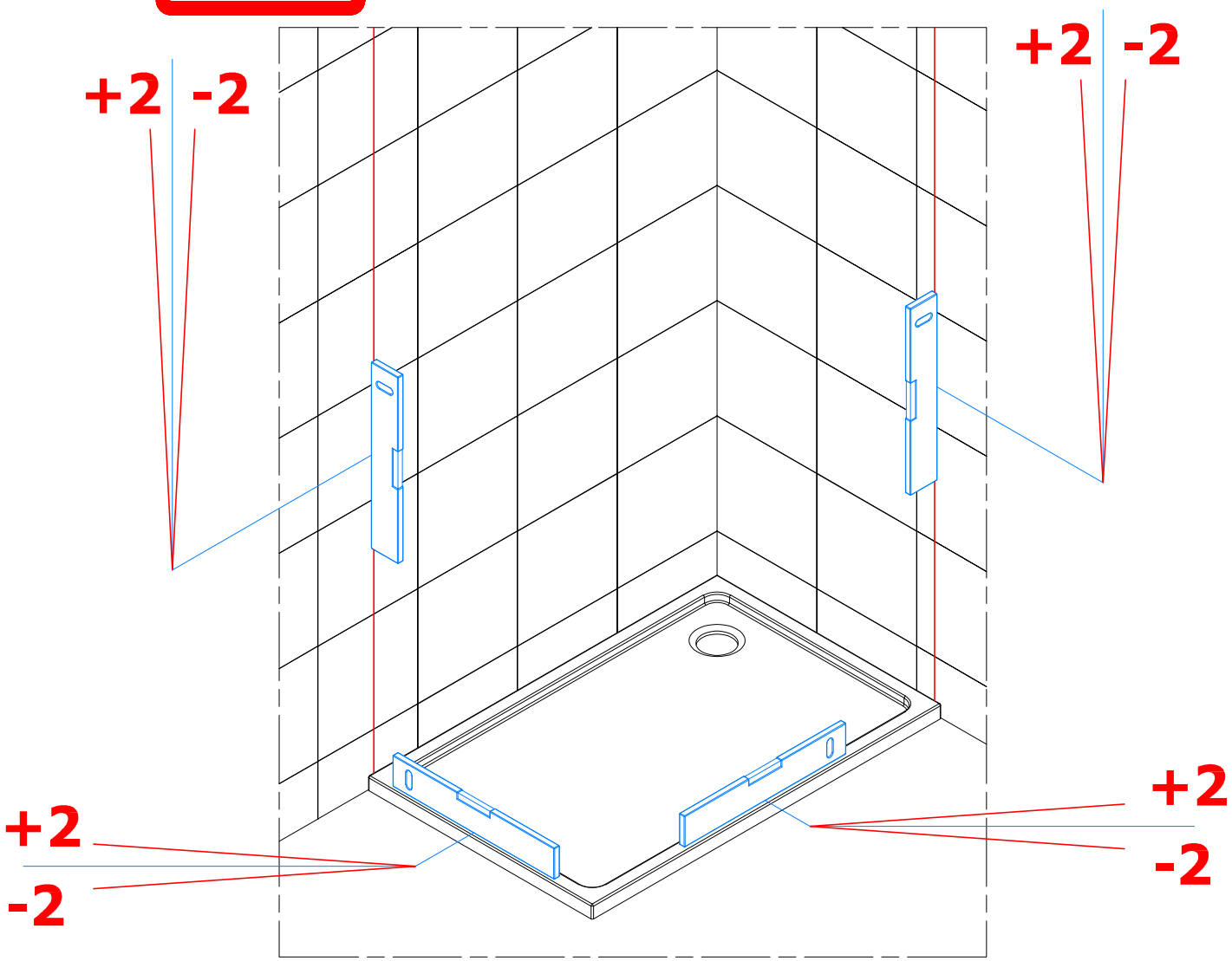

1.1 → 1.3

→ p.4

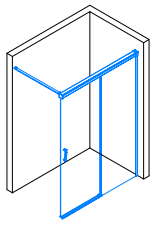

1.1

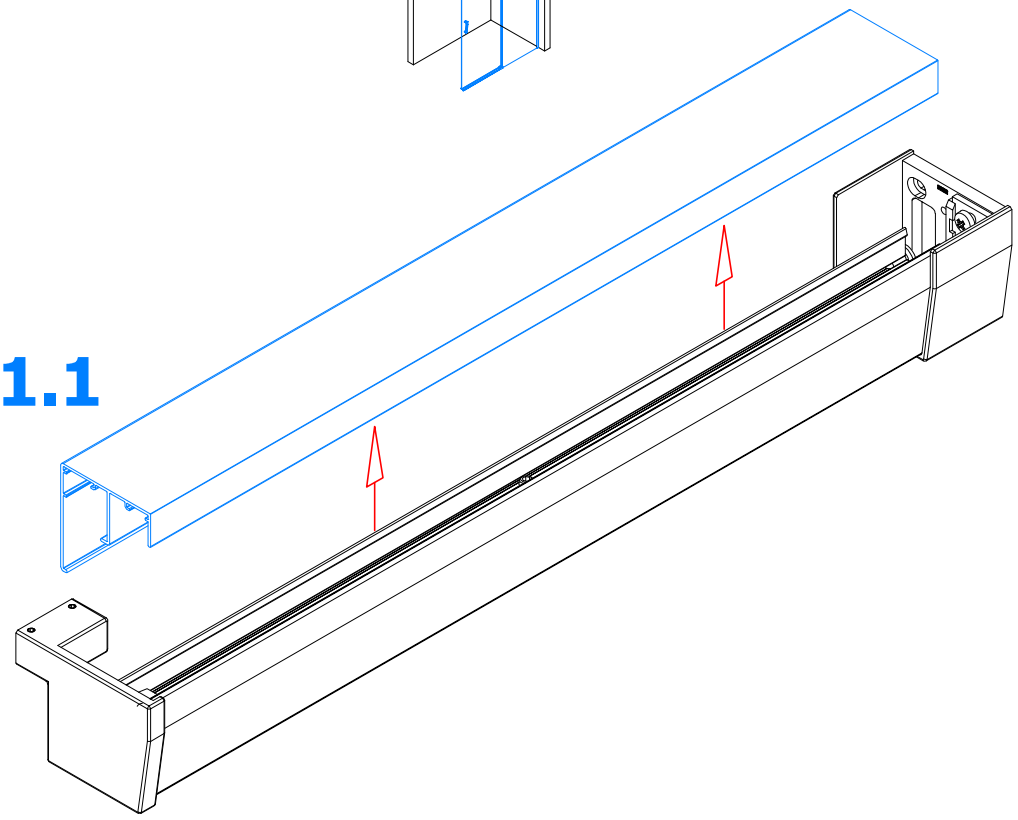

1.2

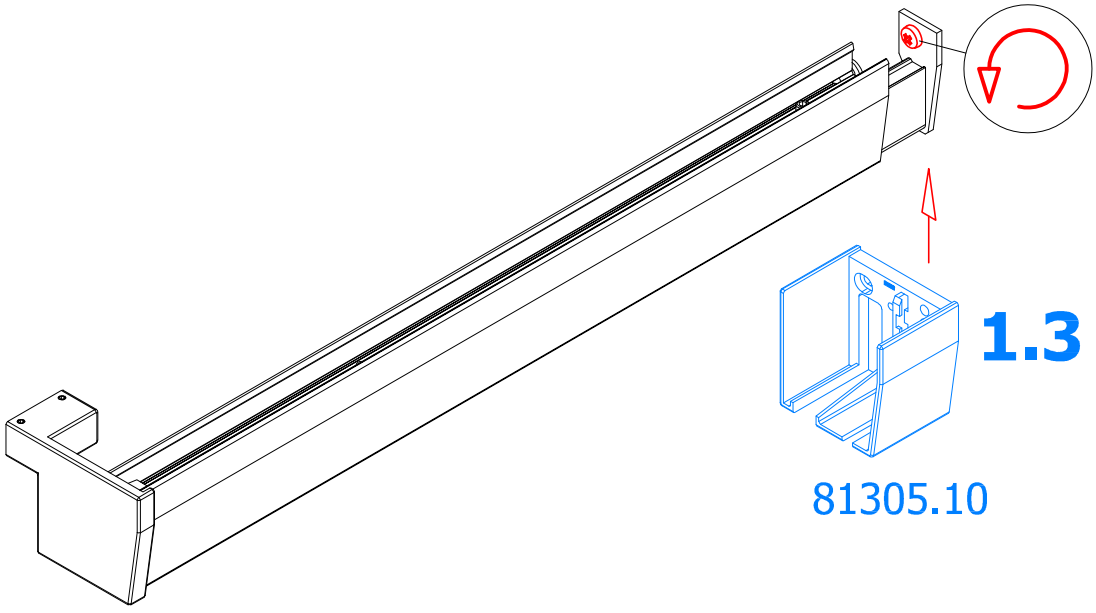

1.3

81305.10

p.3 → p.5 → p6 → p.9 → p.20

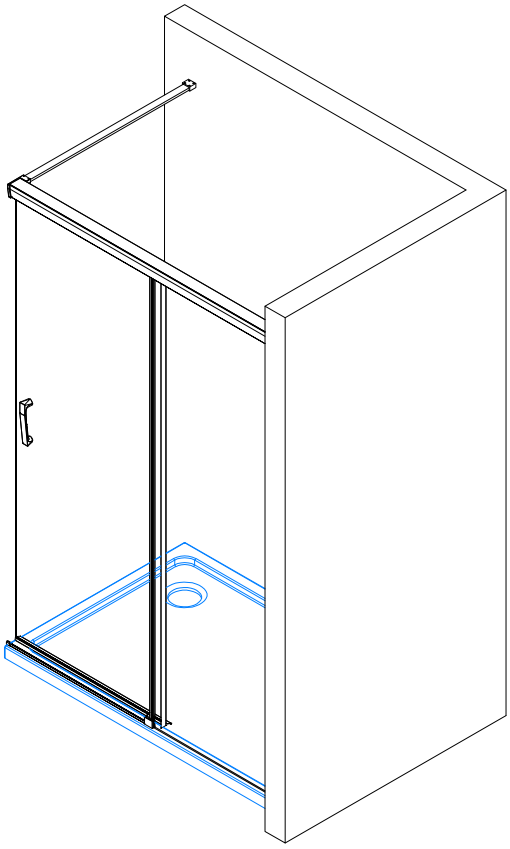

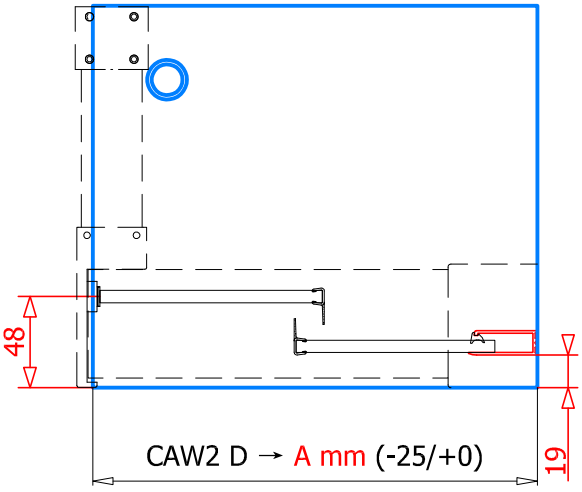

CAW2 D SM → A mm (-10/+15)

p.3 → p.7 → p.8 → p.9 → p.20

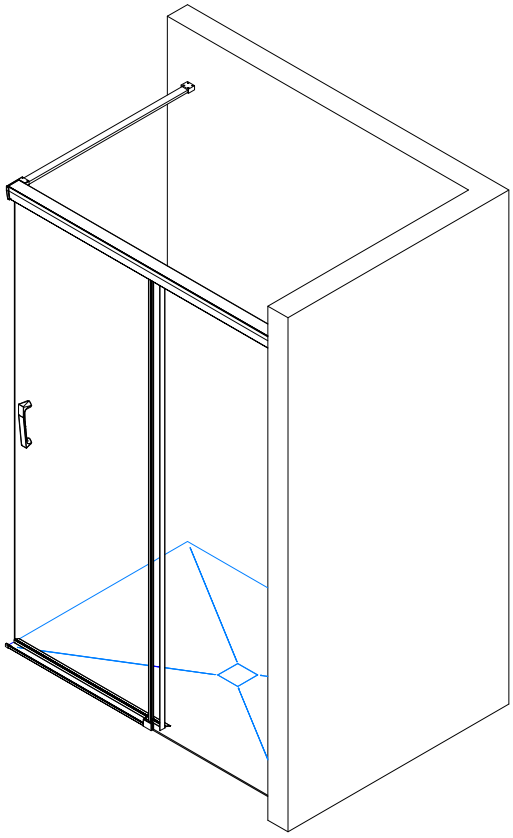

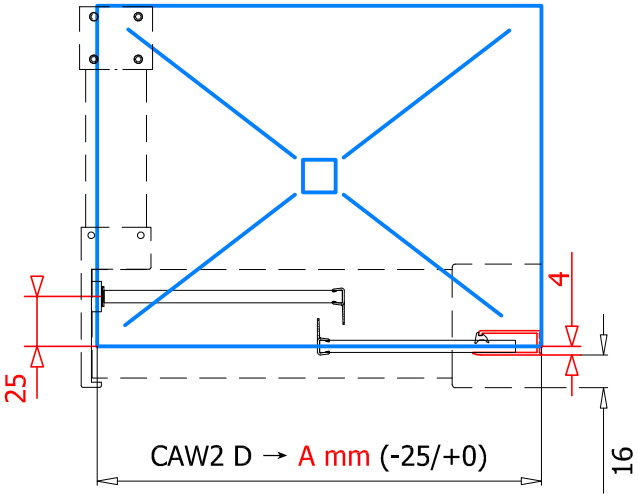

CAW2 D SM → A mm (-10/+15)

2.1 → 2.4

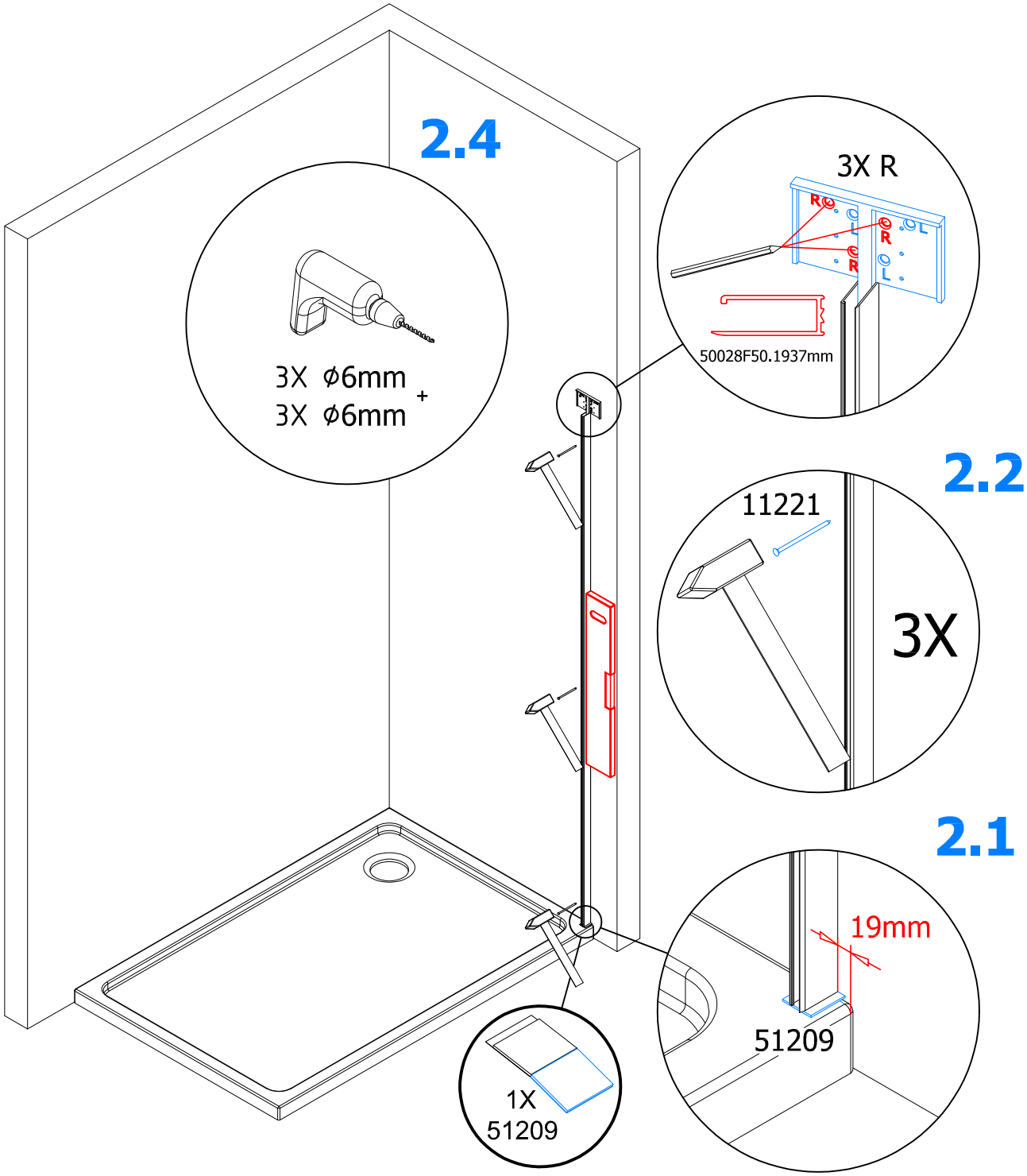
2.4
3X ϕ6mm
+
3X ϕ6mm
3X R
50028F50.1937mm
2.2
11221
3X
2.1
19mm
51209
1X
51209

3.1 → 3.2

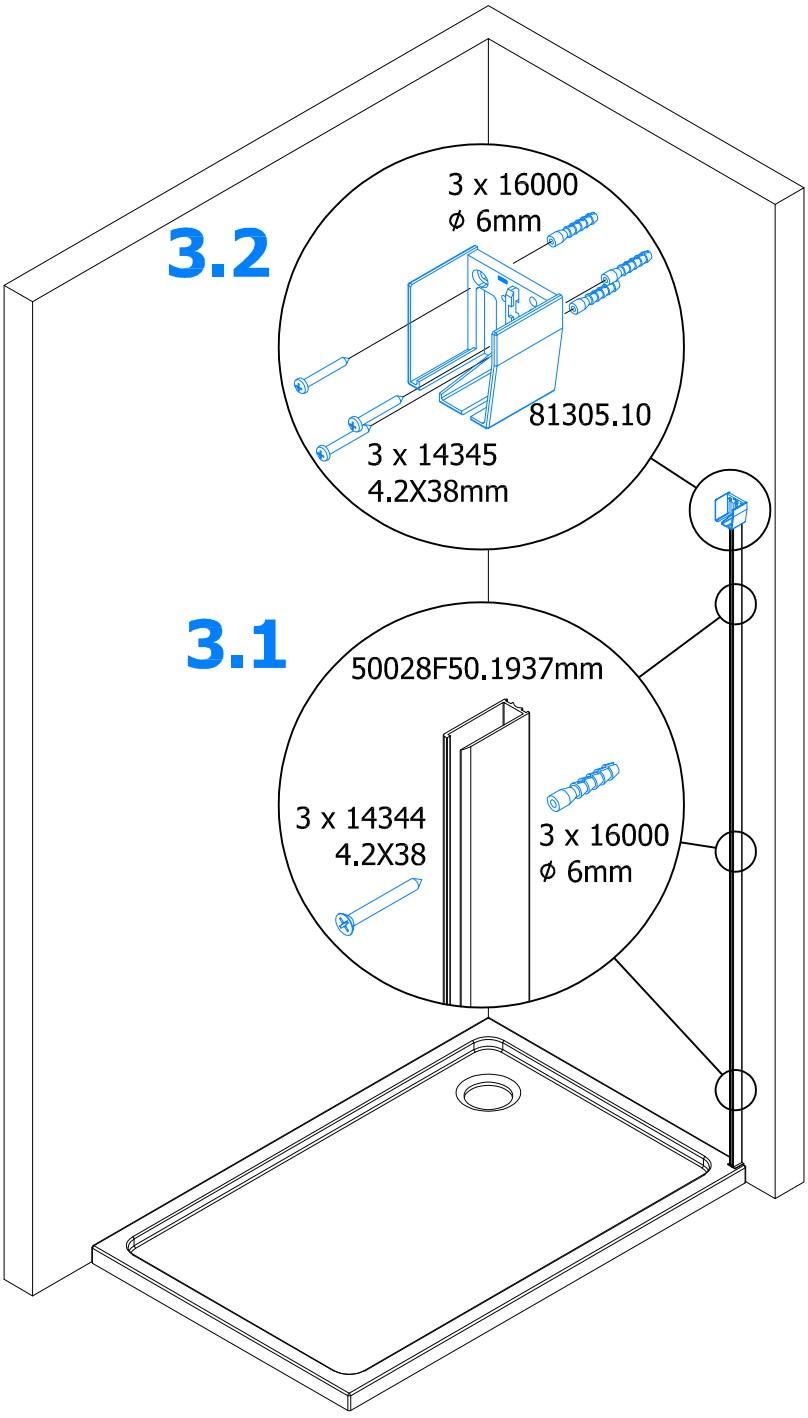
3.2
3 x 16000
ϕ 6mm
81305.10
3 x 14345
4.2X38mm
3.1
50028F50.1937mm
3 x 14344
4.2X38
3 x 16000
ϕ 6mm

4.1 → 4.4

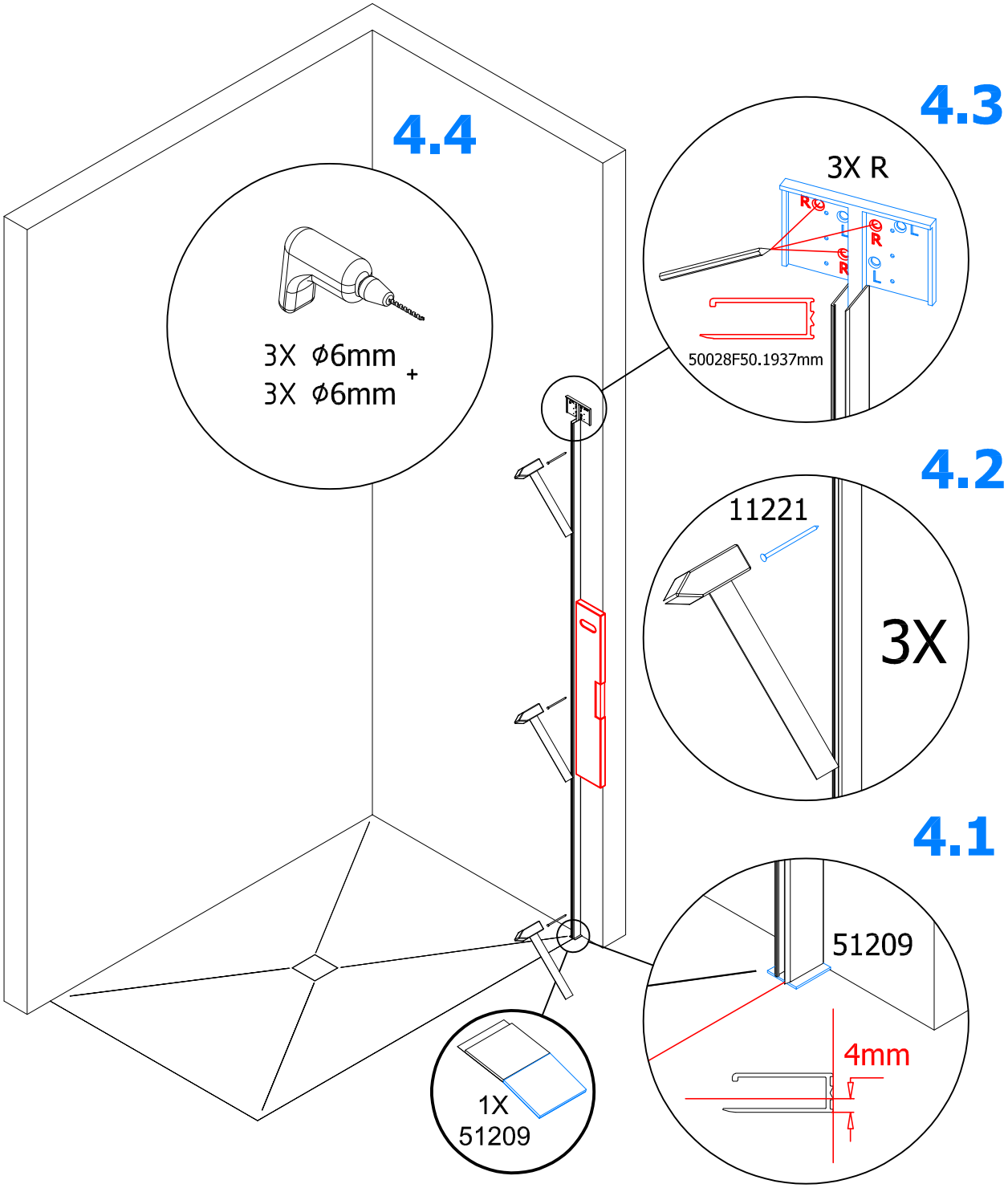
4.4
3X ϕ6mm
+
3X ϕ6mm
4.3
3X R
50028F50.1937mm
4.2
11221
3X
4.1
51209
4mm
1X
51209

5.1 → 5.2

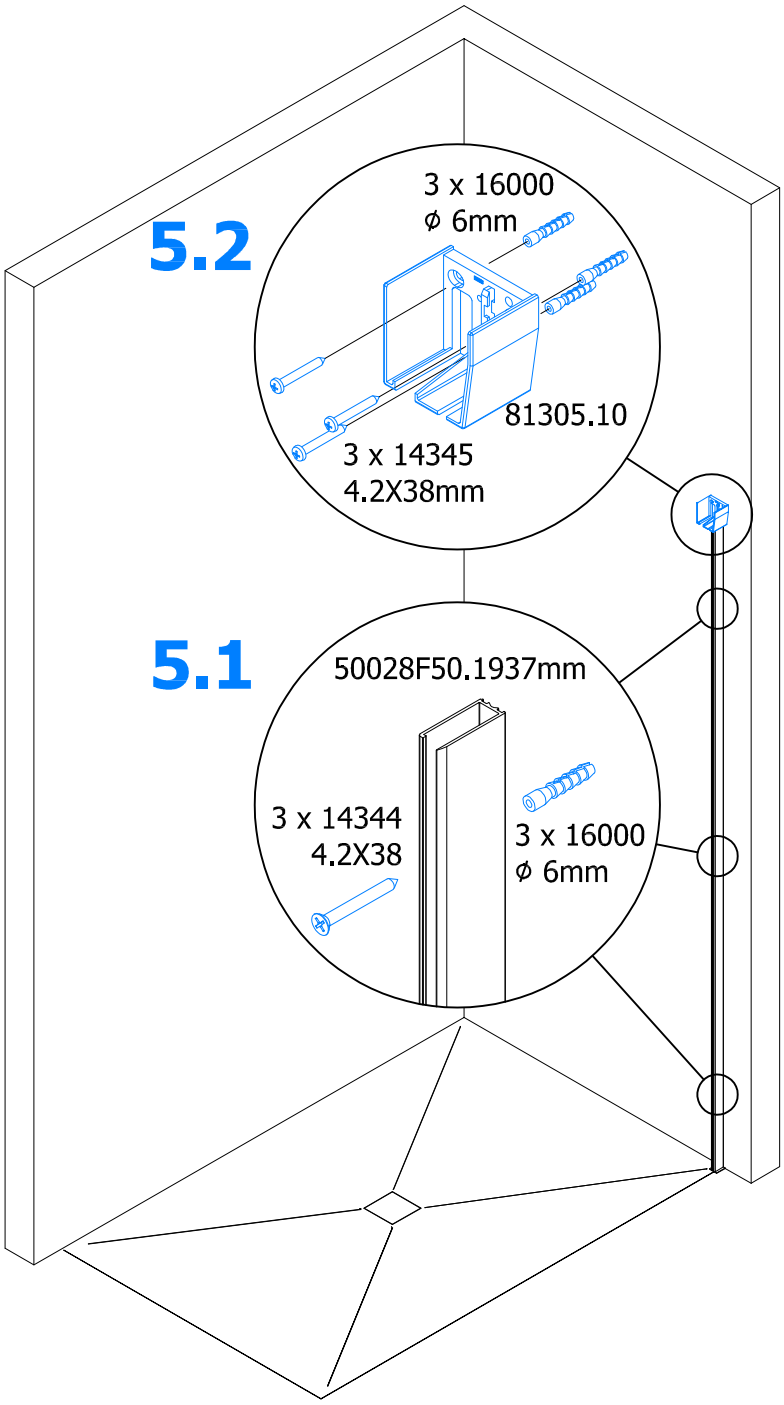
5.2
3 x 16000
ϕ 6mm
81305.10
3 x 14345
4.2X38mm
5.1
50028F50.1937mm
3 x 14344
4.2X38
3 x 16000
ϕ 6mm

6.1 → 6.2

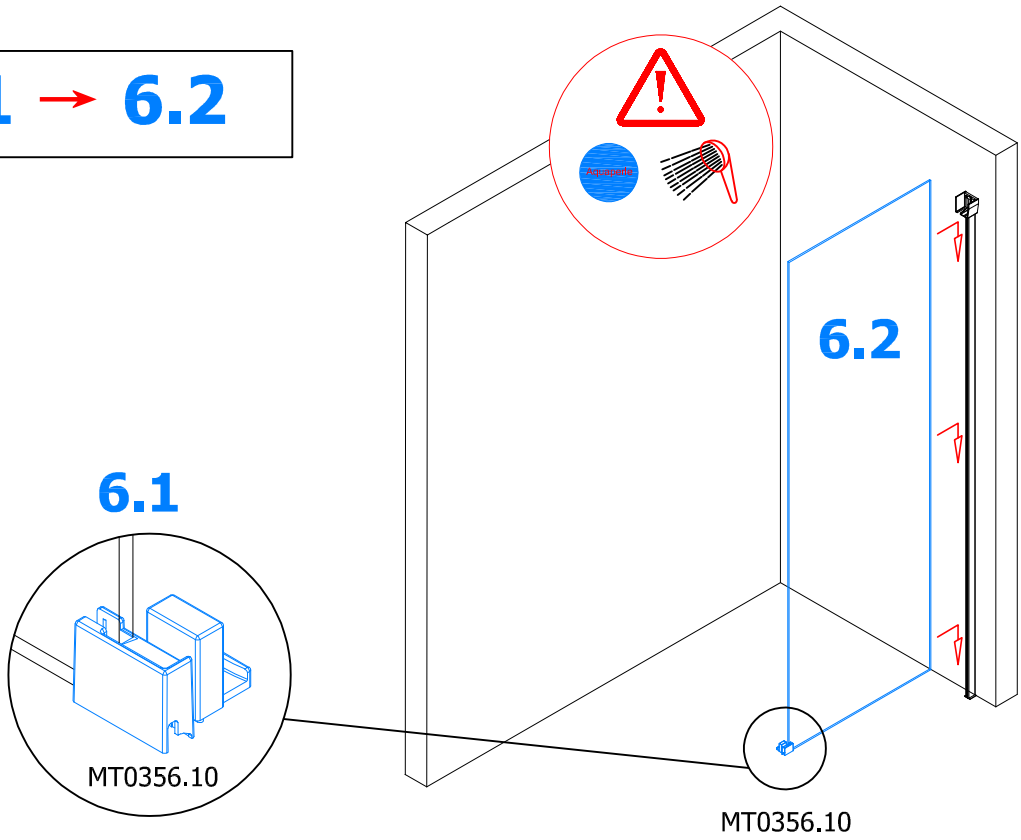
6.2
6.1
MT0356.10
MT0356.10

7.1 → 7.7

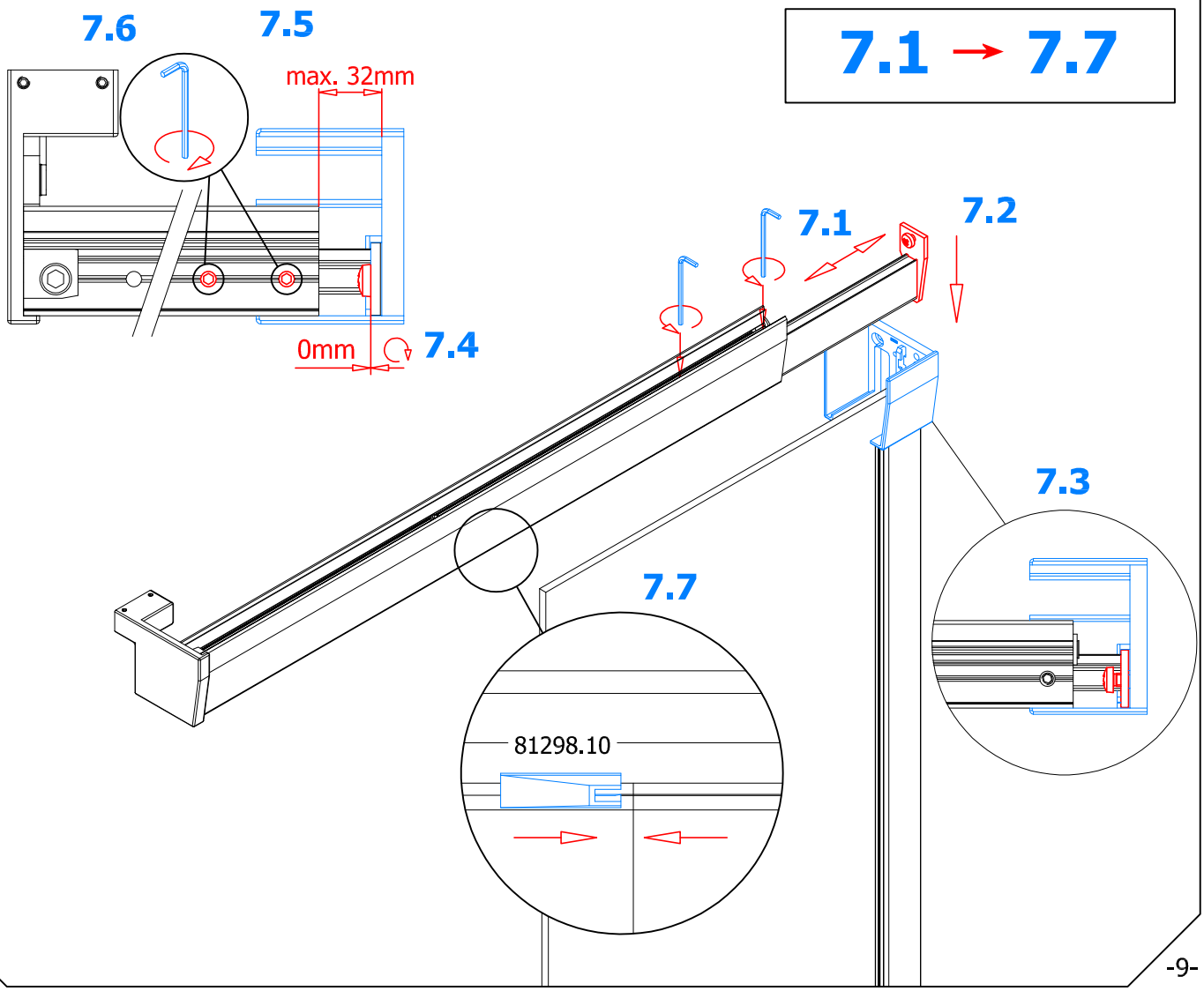
7.6
7.5
max. 32mm
0mm
7.4
7.1
7.2
7.3
7.7
81298.10

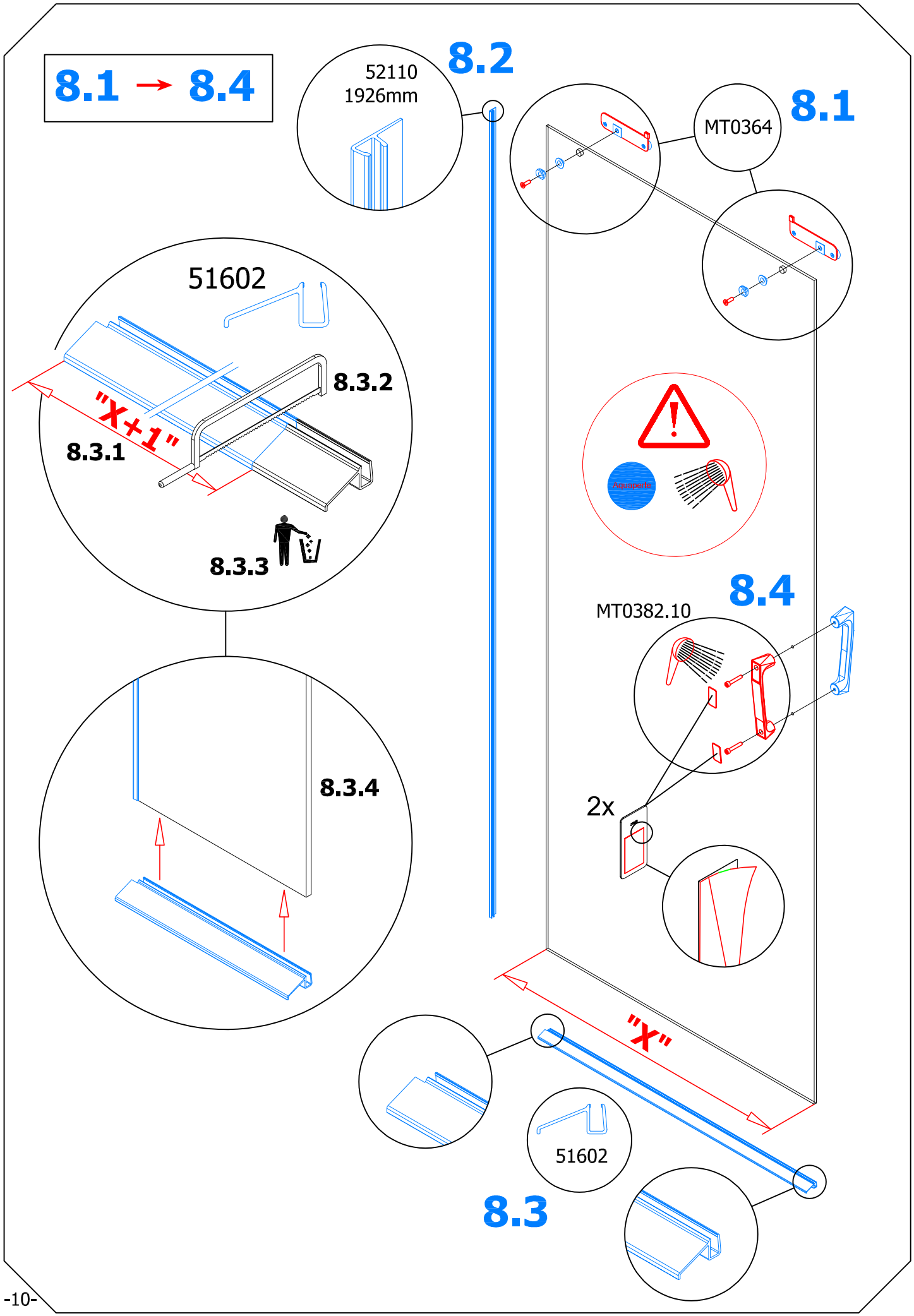
8.1 → 8.4
52110
1926mm
8.2
MT0364
8.1
51602
8.3.2
"X+1"
8.3.1
8.3.3
8.3.4
MT0382.10
8.4
2x
"X"
51602
8.3

9.

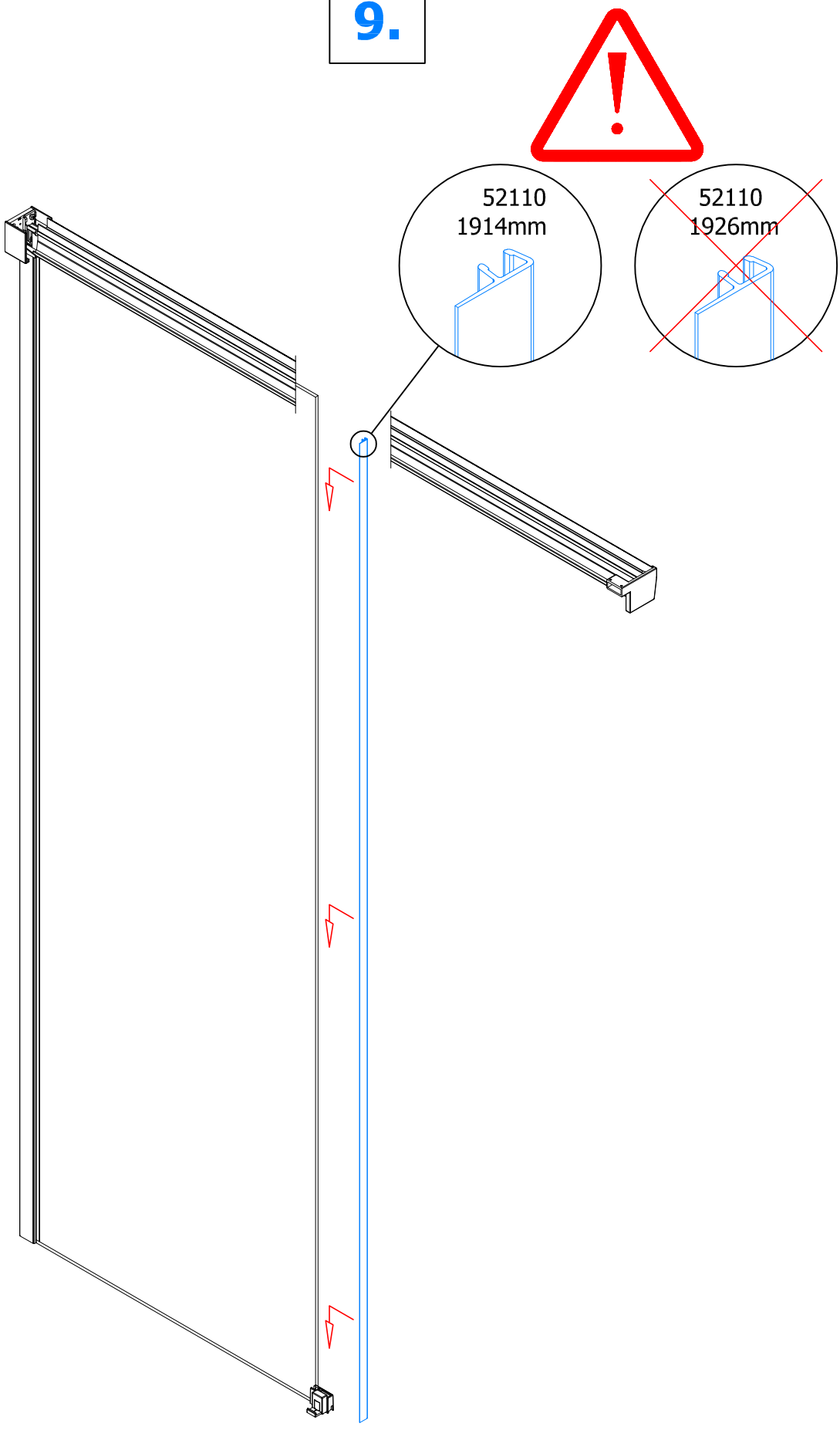

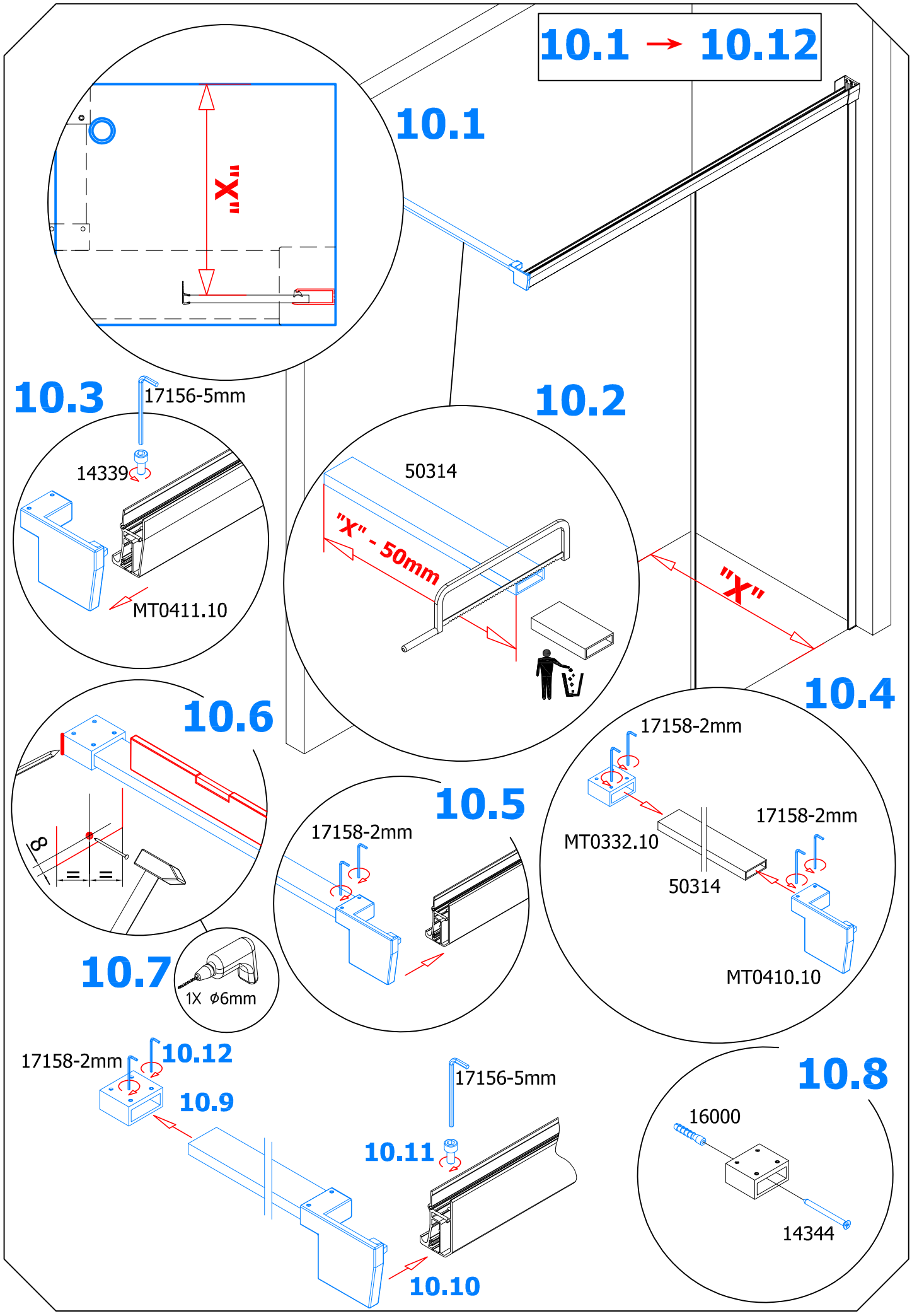
10.1 → 10.12
10.1
"X"
10.2
50314
"X" - 50mm
"X"
10.3
17156-5mm
14339
MT0411.10
10.4
17158-2mm
17158-2mm
MT0332.10
50314
MT0410.10
10.5
17158-2mm
10.6
8
10.7
1X ϕ6mm
10.8
16000
14344
17158-2mm
10.12
10.9
17156-5mm
10.11
10.10

11.1 → 11.4

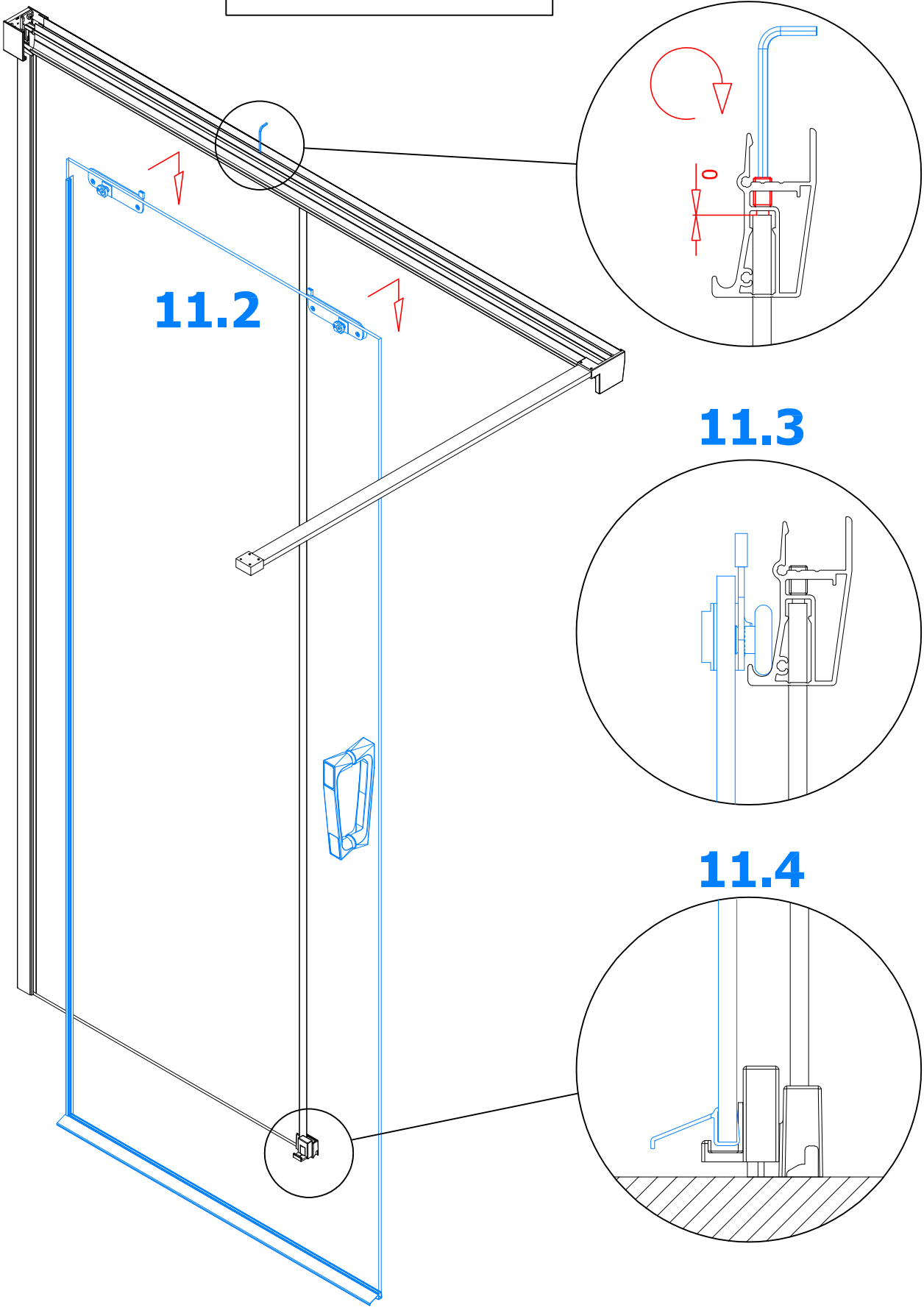

12.1 → 12.5

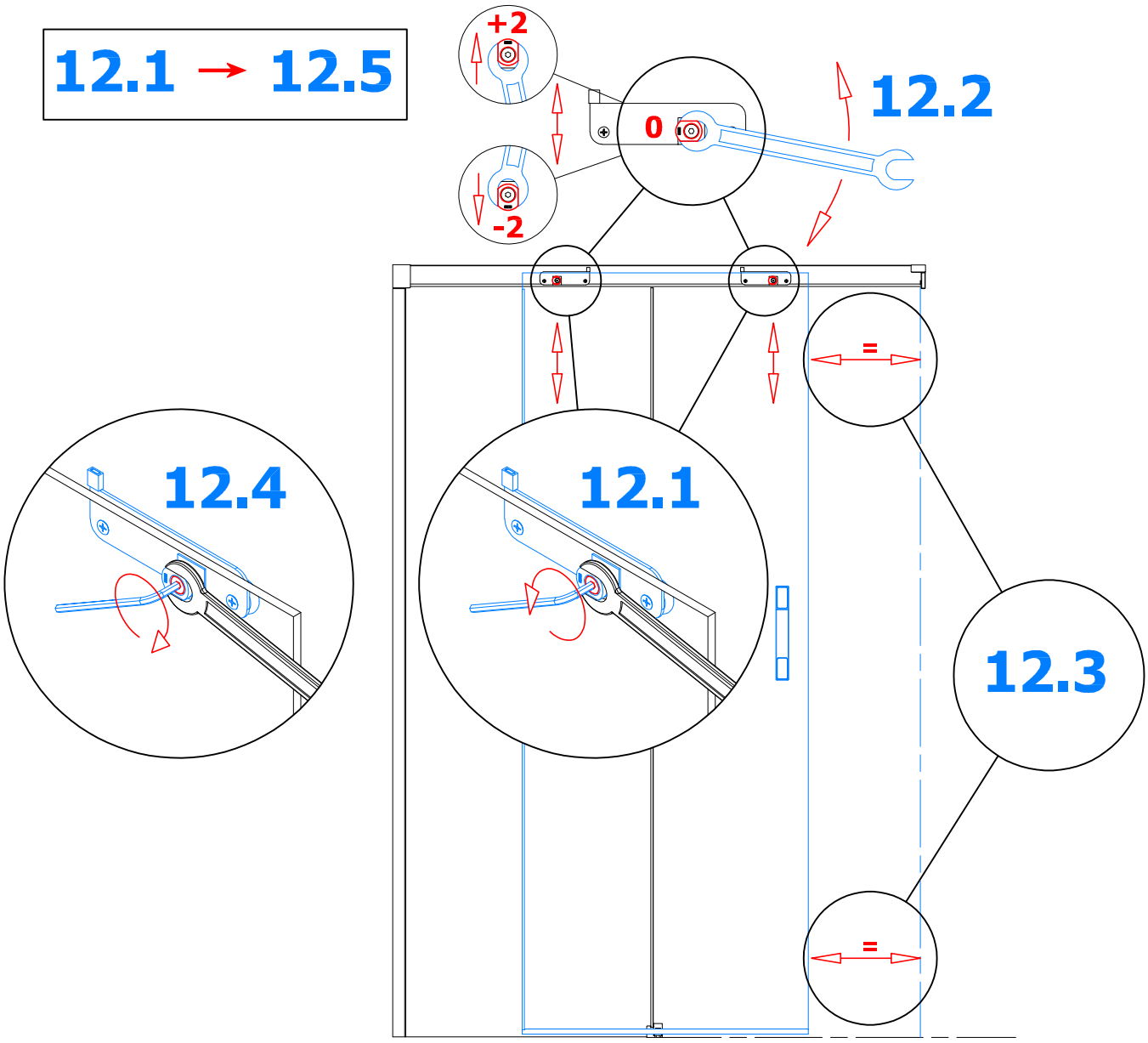

12.5

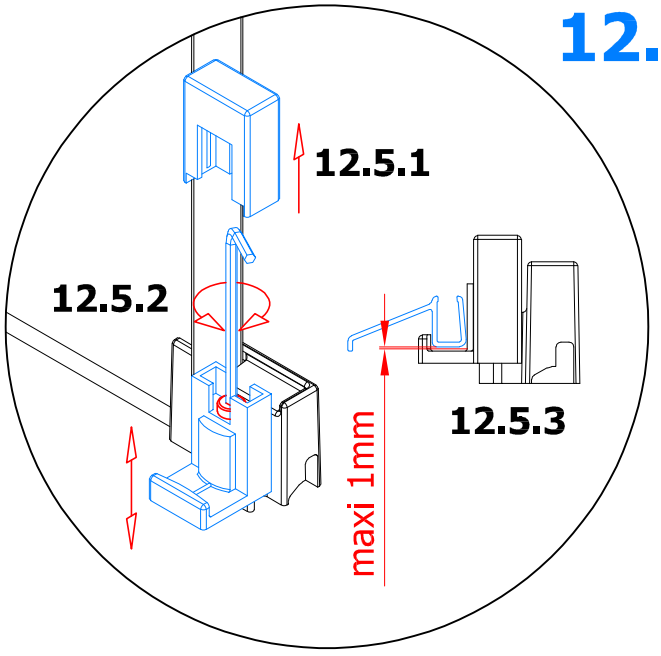

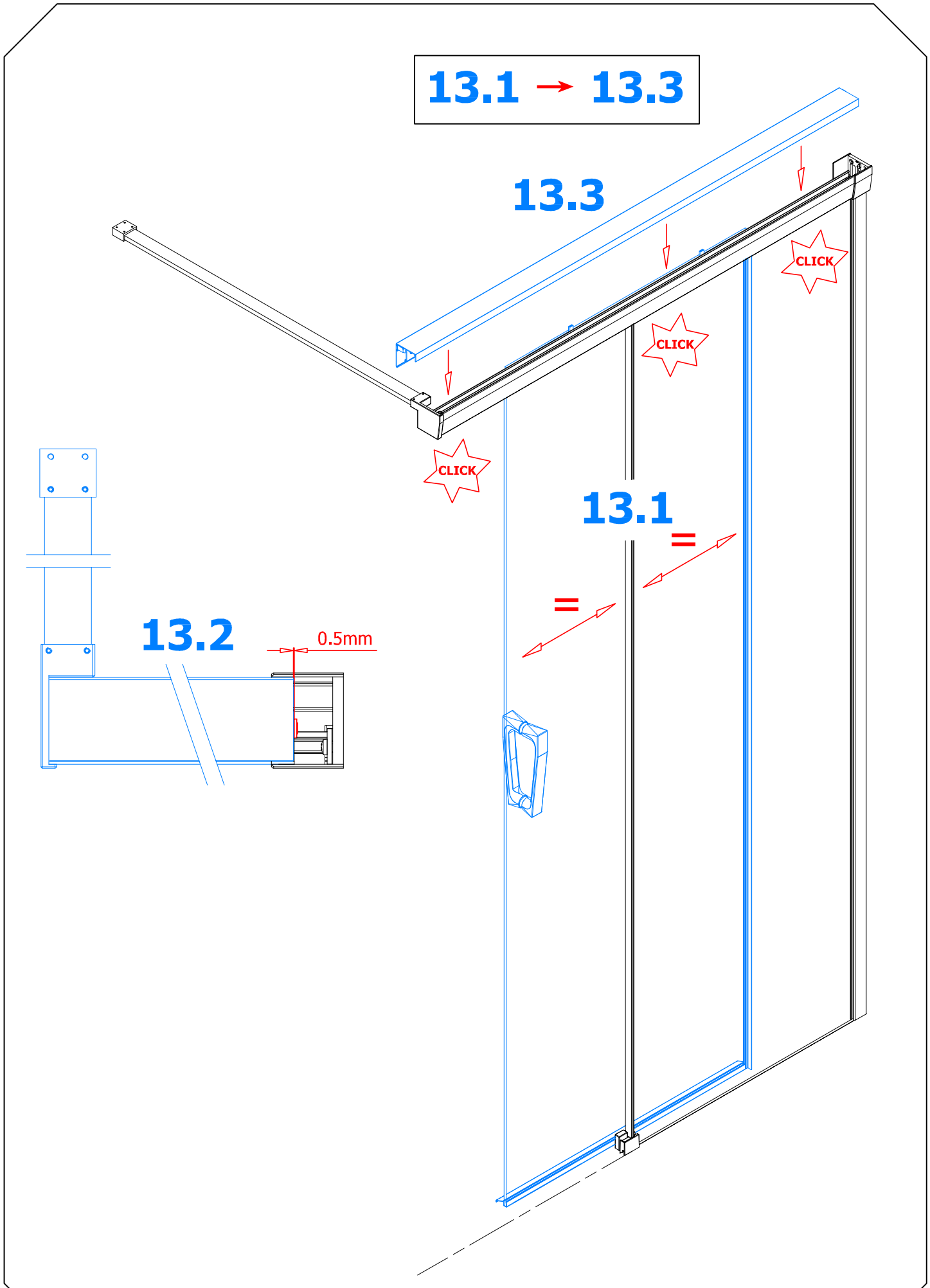
13.1 → 13.3
13.3
CLICK
CLICK
CLICK
13.1
13.2
0.5mm

14.1 → 14.2

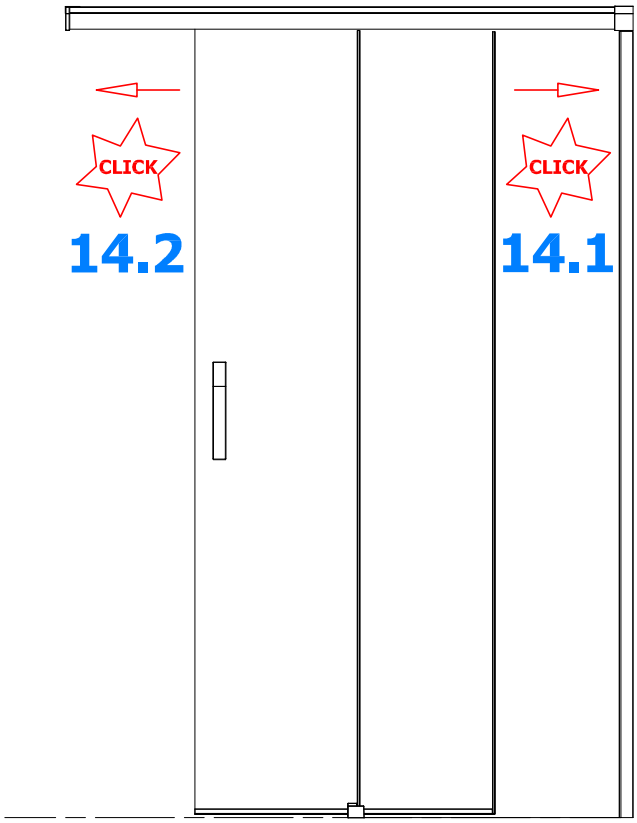

15.1 → 15.2

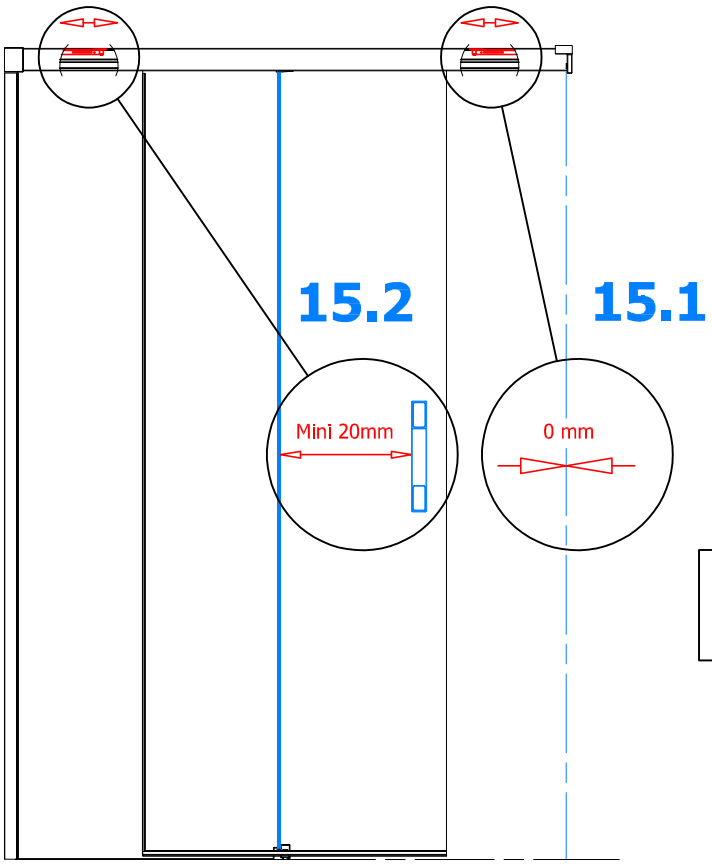

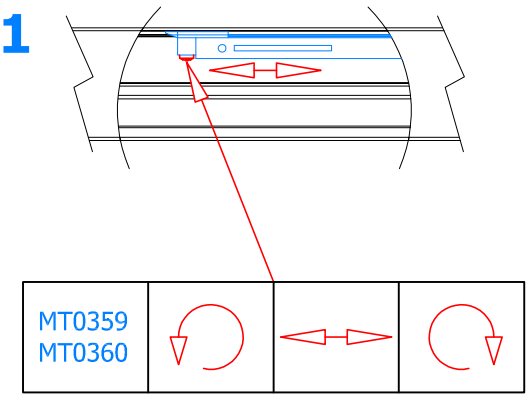

16.1 → 16.3

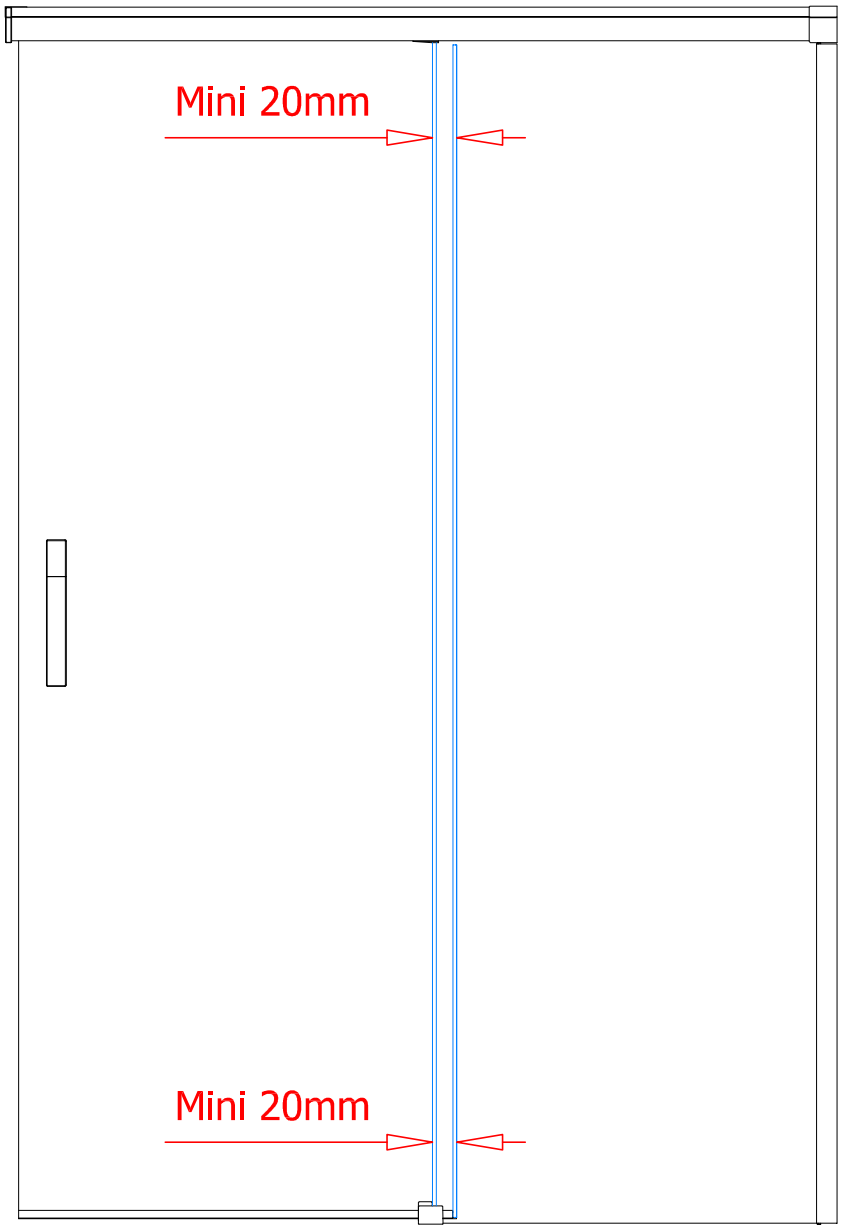

16.1

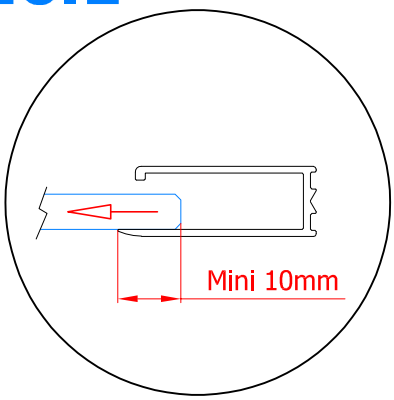

16.2

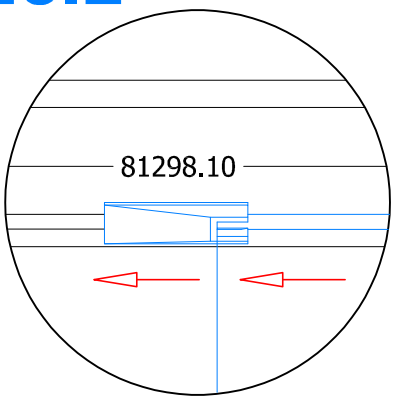

16.3

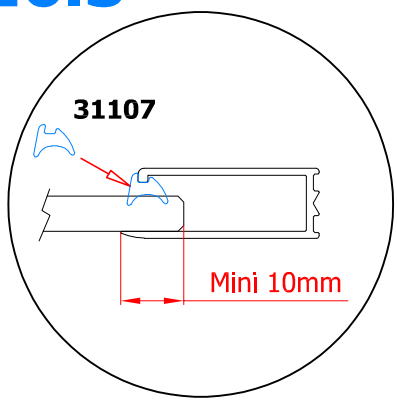

17.

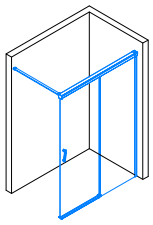

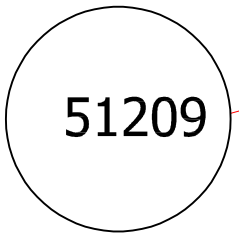

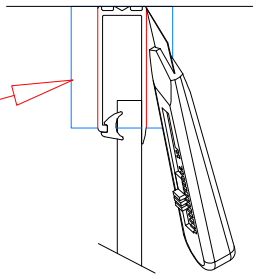

18.

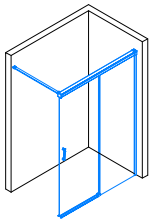

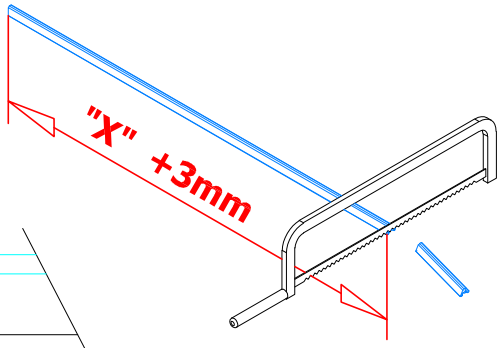

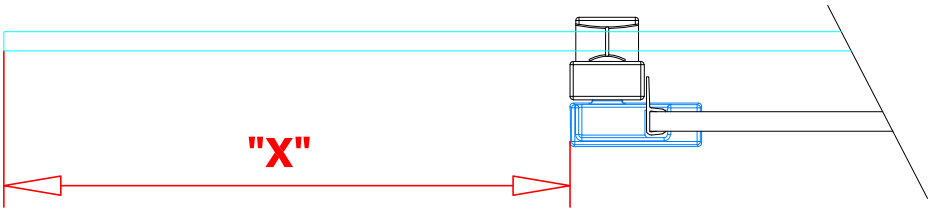

19.1 → 19.4

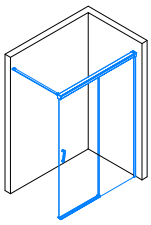

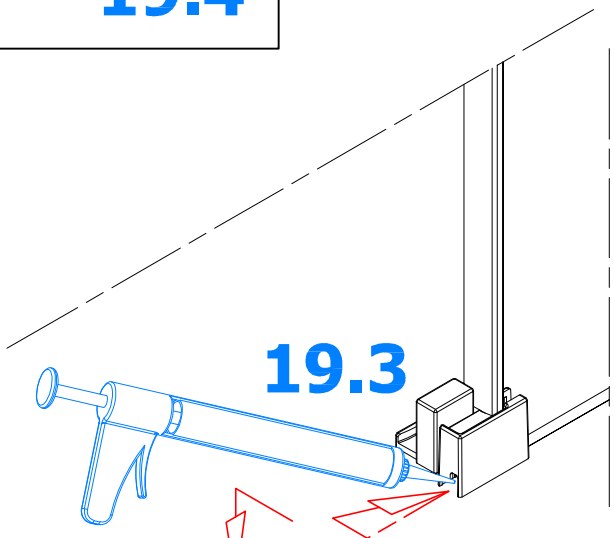

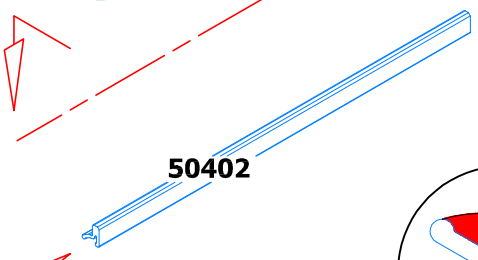

19.1

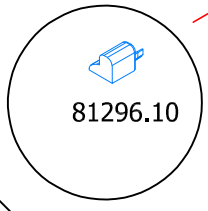

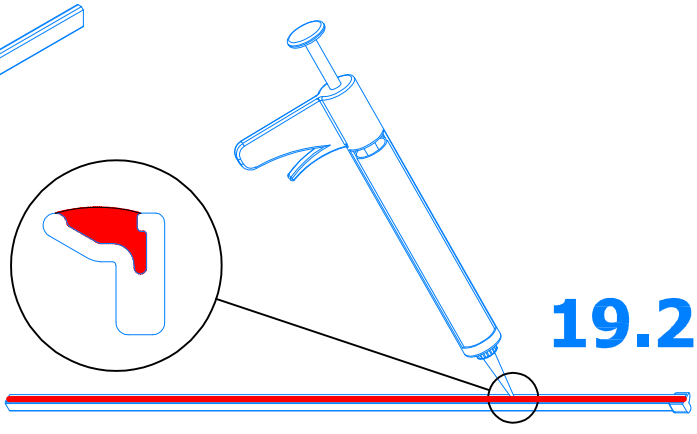

20.

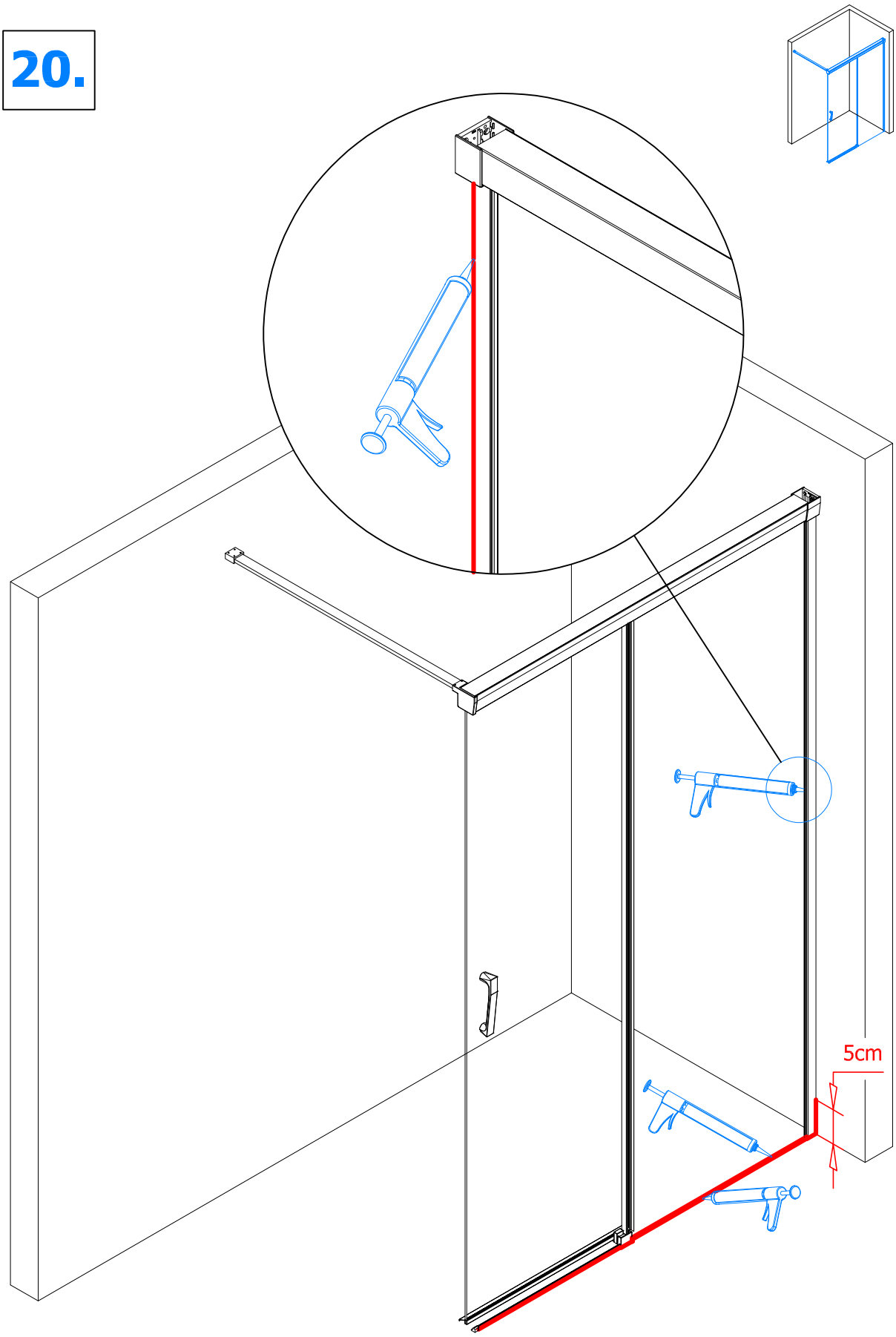

Achtung! Nur Sanitär-Silikon - bakterizid und fungizid eingestellt verwerden.

Caution! Use only bactericidal and fungicide sanitary silicone.

Attention! N'utiliser que du silicone sanitaire bactéricide et fongicide.

Pozor! Používejte pouze baktericidní a fungicidní sanitární silikon.

Uwaga! Stosować tylko sylikon sanitarny - bakterio i grzybobójczy.

Attenzione! Usare solo silicone per sanitari funghicida e battericida

Pozor! Užívajte pouze baktericidný a fungicidný sanitárný silikón.

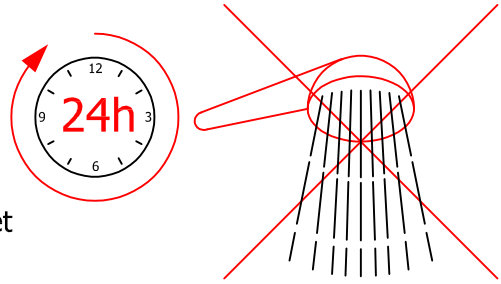

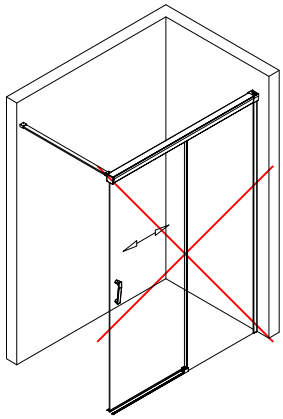

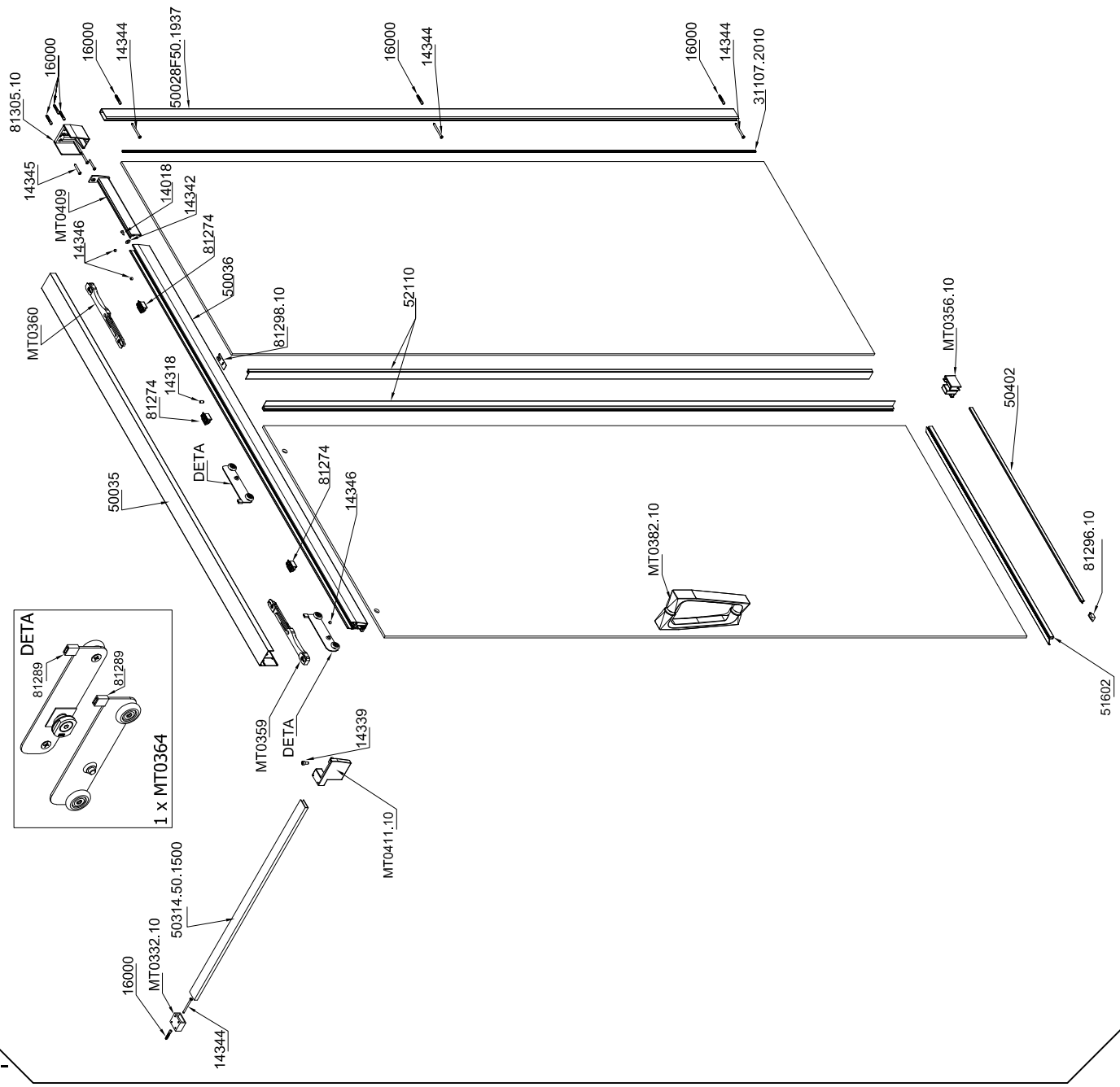

Sprchová / Vanová zástěna CZ

Použití
Výrobek je určen k zamezení rozstřiku vody při osobní hygieně osob v obytných, veřejných, zdravotnických a průmyslových budovách. Předpokládaná životnost výrobku je 60 000 otevření pohyblivé části, to je 20 let.

Doporučení pro montáž
Při montáži je nutné vždy zohledňovat vhodnost kombinace hmotnosti výrobku (zástěny), druhu zdiva a použití spojovacího materiálu. Doporučujeme používat jen spojovací materiál vhodný pro dané zdivo. *Zvýšenou pozornost je třeba této otázce věnovat u lehkých konstrukcí stěn.*

Čištění a údržba
Pevné ani pohyblivé části výrobku nevyžadují žádnou údržbu. Pohyblivé díly vybavené kolečkovými pojezdy je možno namazat silikonovým olejem ve spreji. Čištění lze provádět vodou a vhodnými čisticími prostředky. Žádné součásti výrobku se nesmějí čistit pomocí čisticích prostředků, které obsahují písek a látky podobného charakteru. Části výrobku vyrobené z plastů (např. polyamidové koncovky, PVC těsnění čl styroporová skla) se nesmějí čistit pomocí čisticích prostředků, které obsahují organická rozpouštědla (např. alkohol čl aceton).

Aqua-Perle
Zástěny s ošetřením skla Aqua-Perle se na vnitřní straně nesmějí čistit abrazivními čisticími prostředky (obsahujícími písek a látky podobného charakteru), leptavými prostředky, kyselinami a louhy. Tato skla je možné čistit jemným hadříkem nebo gumovou stěrkou a vodou. K běžnému čištění těchto skel doporučujeme speciální čisticí prostředek **Clean-All** a na více znečištěná skla čisticí prostředky **Limescale Remover** a **After-Care**. V závislosti na tvrdosti vody je funkce Aqua-Perle zaručena až 8 let.
Timeless
Zástěny s ošetřením skla Timeless se na vnitřní straně nesmějí čistit abrazivními čisticími prostředky (obsahujícími písek a látky podobného charakteru), leptavými prostředky, kyselinami a louhy. Tato skla je možné čistit jemným hadříkem nebo gumovou stěrkou a vodou.

Záruka
Záruka se vztahuje na funkční a estetické závady způsobené chybnou výrobou. Záruka se nevztahuje na závady způsobené chybnou montáží nebo nesprávným způsobem čištění. Záruční lhůta je 2 roky od data nákupu výrobku konečným uživatelem a je potvrzena daňovým dokladem, který vydává prodejce.

Servis
S požadavky na záruční a pozáruční servis se obraťte na prodejce. Pokud by prodejce nebyl schopen servis zajistit, obraťte se na výrobce.

Odstranění nepoužitelného výrobku - odpadu
Nepoužitelný výrobek se stává odpadem a pro jeho odstranění platí ustanovení zákona o odpadech v platném znění. Odstranění neupotřebitelného výrobku lze provést pouze předáním osobě oprávněné podle zákona o odpadech. Výrobek je zpracován z recyklovatelných materiálů, které jsou dále využitelné; proto neodstraňujte jiným způsobem, neodhazujte do komunálního odpadu!

Veškeré dokumenty naleznete na webové stránce www.sanswiss.cz
- CE certifikát
- Prohlášení o vlastnostech

CE
Sanswiss AG, 4624 Härkingen, Schweiz
16
001CPR2016-02-01
PH
EN 14428
CA – IR – DA

Duschabtrennungen für Dusch- und Badewannen DE

Verwendung
Das Produkt dient als Schutz gegen austretendes Spritzwasser bei der persönlichen Hygiene in Dusch- und Badewannen in Wohngebäuden, öffentlichen Gebäuden, Industriegebäuden und Gebäuden, die der medizinischen Pflege dienen.

Montage
Die Montage des Produktes hat immer nach Montageanleitung zu erfolgen. Insbesondere ist darauf zu achten, dass das verwendete Befestigungsmaterial für das gegebene Mauerwerk geeignet ist.
Empfohlen wird die Montage durch das Fachhandwerk.

Reinigung und Wartung
Das Produkt ist grundsätzlich wartungsfrei. Die mit Rollen ausgerüsteten beweglichen Teile können bei Bedarf mit Silikonölspray behandelt werden.
Die Reinigung darf nur mit geeigneten Mitteln erfolgen. Es dürfen keine Reinigungsmittel verwendet werden, die scheuernde Bestandteile oder organische Lösungsmitten (z.B. Aceton) enthalten.

Glasveredelung „AQUA-PERLE"
Beschichtete Gläser dürfen nicht mit ätzenden, säure- und laugenhaltigen Reinigungsmitteln gereinigt werden. Es dürfen keine Microfasertücher sowie Fensterleder verwendet werden. Wir empfehlen die Gläser nach dem Duschen, mit einem handelsüblichen Gummiabzieher und einem weichen Tuch zu trocknen.
Für eine gründliche Reinigung der veredelten Scheiben empfehlen wir unseren Spezialreiniger CLEAN-ALL.
Glasveredelung „Timeless"
Beschichtete Gläser dürfen nicht mit ätzenden, säure- und laugenhaltigen Reinigungsmitteln gereinigt werden. Es dürfen keine Microfasertücher sowie Fensterleder verwendet werden. Wir empfehlen die Gläser nach dem Duschen, mit einem handelsüblichen Gummiabzieher und einem weichen Tuch zu trocknen.

Garantie
Die Produktgarantie bezieht sich auf Mängel, die durch Herstellungsfehler verursacht wurden. Die Garantie entfällt bei fehlerhafter Montage bzw. falsche Reinigung.
Die Garantiezeit beträgt 5 Jahre vom Datum des Kaufes an gerechnet und ist durch den Kaufbeleg zu bestätigen.

Serviceleistungen
Wenn Sie innerhalb der Garantiezeit oder später Serviceleistungen in Anspruch nehmen wollen, wenden Sie sich an den Verkäufer. Sollte der Verkäufer nicht in der Lage sein, die Dienstleistung zu erfüllen, so wenden Sie sich an den Hersteller.

Entsorgung
Die Entsorgung des nicht mehr verwendbaren Produktes darf nur nach den jeweils gültigen Bestimmungen und Gesetzen erfolgen.

Alle Dokumente finden Sie auf unserer Webseite www.sanswiss.de
- CE Zertifikat
- Leistungserklärung

CE
Sanswiss AG, 4624 Härkingen, Schweiz
16
001CPR2016-02-01
PH
EN 14428
CA – IR – DA

Mampara para ducha / Bañera ES

Utilización
El producto es destinado a evitar la salpicadura del agua durante la higiene personal en viviendas particulares, edificios públicos e industriales así como hospitales. La durabilidad planificada del producto es de 60 000 aperturas de la parte móvil, es decir alrededor de 20 años.

Consejos para el montaje
Durante el montaje se debe considerar siempre la adaptabilidad de la combinación del peso del producto (mamparas), el tipo de pared y la utilización del material de unión. Se suglere utilizar sólo el material de unión apto para dicha pared. *Dedicar mayor atención en caso de construcciones ligeras de las paredes.*

Limpieza y mantenimiento
Las partes móviles y fijas del producto no exigen ningún tipo de mantenimiento. En las partes móviles con las guías de rodillos se puede aplicar el aceite de silicona en aerosol. La limpieza se puede efectuar con agua y detergentes aptos. No se puede limpiar ninguna de las partes del producto con detergentes que contengan arena o sustancias de carácter similar. Las partes del producto productdas de plástico (por ejemplo los terminales de poliamide, juntas de PVC o bien el vidrio de acrylico) no se pueden limpiar con detergentes que contengan disolventes orgánicos (por ejemplo alcohol o bien acetona).

Aqua-Perle
Las mamparas con tratamiento de vidrio Aqua-Perle no se pueden limpiar en la parte interna con detergentes abrasivos (que contengan arena y sustancias similares), productos abrasivos, ácidos y soda cáustica. Estos cristales se pueden limpiar con un paño blando o bien con un limpiavidrios de goma y agua. Para el mantenimiento de los vidrios se suglere utilizar el detergente especial **Clean-All** y para los vidrios mas sucios los detergentes **Limescale Remover** y **After-Care.** En relación a la dureza del agua la función del Aqua-Perle está garantizada para 8 años.
Timeless
Las mamparas con tratamiento de vidrio Timeless no se pueden limpiar en la parte interna con detergentes abrasivos (que contengan arena y sustancias similares), productos abrasivos, ácidos y soda cáustica. Estos cristales se pueden limpiar con un paño blando o bien con un limpiavidrios de goma y agua

Garantía
La garantía se refiere a los defectos funcionales y estéticos causados por una producción defectuosa. La garantía no se refiere a los defectos causados por el montaje defectuoso o a la limpieza no adecuada. El tiempo de garantía es de 2 años desde la fecha de compra del producto por el cliente final, acompañado por el justificante de compra sellado por el vendedor.

Servicios / Asistencia
La asistencia de garantía y de post-garantía se realiza através del vendedor. En caso que el vendedor no sea capaz de garantizar el servicio, dirigirse al fabricante.

Eliminación del producto - desecho
El producto no utilizable se transforma en residuo y se debe eliminar conforme a las disposiciones de la ley vigente de residuos. La eliminación del producto no utilizable se puede realizar sólo con la autorización del responsable según la ley de residuos. El producto es elaborado de materiales reciclables los cuales se pueden utilizar nuevamente, por este motivo no se deben mezclar con los residuos urbanos!

Todos los documentos están disponibles en www.sanswiss.com
- Certificado CE
- Declaración de propiedades

CE
Sanswiss AG, 4624 Härkingen, Schweiz
16
001CPR2016-02-01
PH
EN 14428
CA – IR – DA

Écrans de douche / de balgnoire FR

Utilisation
Ce produit est destiné à empêcher les projections d'eau lors de l'hygiène personnelle dans les bâtiments d'habitation, publics, de santé et industriels. La durée de vie espérée est de 60 000 ouvertures de la partie mobile, c'est-à-dire une vingtaine d'années.

Recommandations pour le montage
Lors du montage, il est nécessaire de tenir compte des relations entre le produit (l'écran) et son polds d'une part, et le matériau de la dolson et les éléments de fixation d'autre part. Il est recommandé d'utiliser des éléments de fixation adaptés au type de dolson. *Veuillez accorder une attention particulière à cette question dans le cas de cloisons en matériaux allégés.*

Nettoyage et entretien
Toutes les parties fixes et parties mobiles nécessitent un entretien régulier. Les modèles avec partie mobile à glissières peuvent être légèrement lubrifiés au moyen d'huile au silicone. Le nettoyage peut se faire à l'eau ou avec une faible solution détergente. Aucune partie ne peut toutefois être nettoyée avec des produits abrasifs ou agressifs. Les éléments en matière plastique (fin de course, joints, verre au styropore) ne peuvent être nettoyés au moyen de produits contenant des solvants (par exemple alcool ou acétone).

Aqua-Perle
Les écrans dont le verre a été traité par le procédé Aqua-Perle ne peuvent être nettoyés de l'intérieur avec des produits abrasifs (à base de sable et similaires), collants, acides ou basiques. Ce type de verre peut être nettoyé avec un chiffon doux et humide ou avec une raclette en caoutchouc. Pour ce type de verre, nous recommandons le produit spécial **Clean-All** et, pour les verres fortement encrassés, les produits **Limescale Remover** ou **After-Care**. En relation avec la dureté locale de l'eau, la fonction Aqua-Perle reste fonctionnelle jusqu'à une durée de 8 ans.
Timeless
Les écrans dont le verre a été traité par le procédé Timeless ne peuvent être nettoyés de l'intérieur avec des produits abrasifs (à base de sable et similaires), collants, acides ou basiques. Ce type de verre peut être nettoyé avec un chiffon doux et humide ou avec une raclette en caoutchouc.

Garantie
La garantie concerne les défauts fonctionnels et d'aspects, causés par une erreur en cours de fabrication. La garantie ne couvre pas les défauts provenant d'un montage ni du nettoyage incorrect. La garantie couvre une durée de 5 ans à dater de l'achat du produit par l'utilisateur final; la preuve en est donnée par le document comptable émis par le vendeur.

Réparations
Les demandes de réparation sous garantie et après expiration de la garantie sont à adresser au vendeur. Si ce dernier n'est pas capable d'assurer l'intervention demandée, veuillez vous adresser au fabricant.

Élimination d'un produit devenu inutilisable - recyclage
Le produit inutilisable devient déchet et son élimination est soumise aux dispositions de la législation locale sur les déchets. L'élimination du produit ne peut être réalisée que par une personne habilitée dans le sens de cette législation. Ce produit est fabriqué en matériaux recyclables, donc il ne peut être mis aux ordures communales !

L'ensemble des documents ci-dessous sont disponibles sur notre site Internet: www.sanswiss.fr
- Certificat CE
- Réclamation de performances

CE
Sanswiss AG, 4624 Härkingen, Schweiz
16
001CPR2016-02-01
PH
EN 14428
CA – IR – DA

Kablny Prysznicowe PL

Zastosowanie
Wyrób zapobiega rozpryskiwaniu wody podczas wykonywania higieny osobistej osób w domach mieszkalnych, użyteczności publicznej, placówkach zdrowia i budynkach przemysłowych. Zakładana trwałość wyrobu wynosi 60 000 otwarć części ruchomej, to jest ok. 20 lat.
Wskazówki podczas montażu
Podczas montażu należy stosować się do Instrukcji montażu. W przypadku zagubienia zgłosić się do sprzedawcy po duplikat.
Czyszczenie i konserwacja
Stałe ani ruchome części wyrobu nie wymagają żadnej konserwacji. Części ruchome wyposażone w prowadnice na kółkach można smarować olejem silikonowym w aerozolu. Czyścić wodą z dodatkiem odpowiednich środków czyszczących. Żadnych części wyrobu nie czyścić za pomocą środków czyszczących zawierających piasek lub substancje podobnego charakteru. Części wyrobu wykonanych z tworzywa (np. końcówki poliamidowe, uszczelki PCW czy szkła z tworzywa sztucznego) nie wolno czyścić przy pomocy środków czyszczących zawierających rozpuszczalniki organiczne (np. alkohol czy aceton).
Aqua-Perle
Do czyszczenia szyb z powłoką szkła Aqua-Perle od wewnątrz nie wolno stosować agresywnych środków czyszczących (zawierających piasek i substancji podobnego charakteru), środków żrących, kwasów i związków zasadowych. Takie szkła można czyścić tylko delikatną ściereczką lub gumową ściągaczką i wodą. Do bieżącego czyszczenia takich szkieł zalecamy specjalny środek czyszczący Clean-All, a do bardziej zabrudzonych szkieł środki czyszczące Limescale Remover i After-Care. W zależności od twardości wody działanie Aqua-Perle jest gwarantowane aż do 8 lat.
Timeless
Do czyszczenia szyb z powioką szkła Timeless od wewnątrz nie wolno stosować agresywnych środków czyszczących (zawierających piasek i substancji podobnego charakteru), środków żrących, kwasów i związków zasadowych. Takie szkła można czyścić tylko delikatną ściereczką lub gumową ściągaczką i wodą.
Gwarancja
Gwarancja udzielana przez nasza firmę obejmuje wady powstałe w procesie produkcyjnym. Obowiązuje pod warunkiem, że produkt jest prawidłowo użytkowany, a instalacja wykonana przez wykwalifikowanego fachowca zgodnie z Instrukcją montażu. Okres gwarancji wynosi 2 lata od daty zakupu wyrobu przez końcowego użytkownika, potwierdzonej na rachunku, wystawionym przez sprzedawcę.
Serwis / Montaż
W przypadku serwisu gwarancyjnego i pogwarancyjnego zwracać się do sprzedawcy, Jeżeli sprzedawca nie jest w stanie zapewnić serwisu, zwrócić się do producenta. Zaleca się montaż kabiny przez rekomendowanego serwisanta - lista instalatorów na WWW.SANSWISS.PL
Likwidacja nieużytecznego wyrobu - odpadu
Niniejszy jest do użytkowania wyrób staje się odpadem, Jego likwidację reguluje ustawa o odpadach w obowiązującym brzmieniu. Nieużyteczny wyrób zlikwidować, przekazując go odpowiedniej osobie uprawnionej zgodnie z ustawą o odpadach. Wyrób został wykonany z materiałów nadających się do recyklingu, które można dalej wykorzystać; dlatego nie likwidować w inny sposób, nie wrzucać do odpadu komunalnego!

Wszystkie dokumenty znajdą Państwo na naszej stronie internetowej www.sanswiss.pl
- Certyfikat CE

Deklaracja właściwości użytkowych

CE
Sanswiss AG, 4624 Härkingen, Schweiz
16
001CPR2016-02-01
PH
EN 14428
CA – IR – DA

Shower Enclosure / Bath Screen GB

Use
The product serves to prevent water from splashing around while people wash and can be used in residential, public, health, or industrial buildings. The expected life expectancy of the product is 60 000 openings of the movable part, that is 20 years.
Recommendations for assembly
When assembling the product, always take into consideration If the weight of the product (enclosure or screen), the type of masonry, and the type of connection accessories suitably combine. We suggest you only use connection accessories suitable for your type of masonry. *You should be especially careful in the case of light wall constructions.*
Cleaning and maintenance
Neither the movable nor the fixed parts of the product require any maintenance. You can lubricate the wheel system of any movable part with silicon oil in a spray can. The product can be cleaned using water and suitable cleaning agents. No parts of the product may be cleaned with the use of cleaning agents that contain sand or other substances of a similar nature. Those parts of the product made out of plastic (for example: polyamide end-pieces, PVC sealing, and styro-pore glass) may not be cleaned using cleaning agents that contain organic solvents (for example: alcohol or acetone).
Aqua-Perle
Products the glass of which is treated with Aqua-Perle may not be cleaned on the in-side using abrasive cleaning agents (such agents as which contain sand or other substances of a similar nature), aggressive agents, acids, and lyes. You can clean this type of glass using a soft cloth or a rubber wiper and water. We recommend you use a special cleaning agent called **Clean-All** for every-day cleaning and **Limescale Remover** and **After-Care** for more dirty glass surfaces. Depending on water hardness, the Aqua-Perle function is quarantined for up to 8 years.
Timeless
Products the glass of which is treated with Timeless may not be cleaned on the in-side using abrasive cleaning agents (such agents as which contain sand or other substances of a similar nature), aggressive agents, acids, and lyes. You can clean this type of glass using a soft cloth or a rubber wiper and water.
Warranty
Warranty covers functional and esthetic defects caused by bad production. Warranty does not cover defects caused by wrongful assembly or incorrect cleaning. The warrantee period is 2 years from the date the end-customer bought the product and the tax document (receipt) issued by the seller must be confirmed.
Service
Turn to your seller if you need any warranty or post warranty service. If the seller cannot help you, please turn to the producer.
Disposal of unusable products - waste
A product that cannot be used anymore becomes waste and its disposal is subject to the Waste Act, as amended. An unusable product can only be disposed of by it being given to a person authorized to handle waste in accordance with the provisions of the Waste Act. The product is made out of recyclable material that can be used again; so don't dispose of it in any other way and don't throw it into municipal waste containers!

All documents can be found on our webpage www.sanswiss.com
- CE Certificate
- Declaration of performance

CE
Sanswiss AG, 4624 Härkingen, Schweiz
16
001CPR2016-02-01
PH
EN 14428
CA – IR – DA

Zuhanykabin és kádparaván HU

Felhasználás
A termék - a lakásban, az egészségügyi, ipari, vagy más épületekben található - fürdőkben és mosdókban végzett fürdés vagy zuhanyozás közben megakadályozza a víz szétfröcsögését. A termék tervezett élettartama 60 ezer nyitás, tehát kb. 20 év.

Ajánlások a szereléshez
Szereléskor a termék súlyának (zuhanykabinnak, vagy kádparavánnak) és a fal típusának megfelelő kötőelemeket használjon. A kötőelemeket elsősorban a fal típusához megfelelően válassza ki. *Amennyiben a fal könnyűszerkezetű, akkor a rögzítésekre különösen oda kell figyelni.*

Tisztítás és karbantartás
A termék mozgó és álló alkatrészei nem igényelnek különösebb karbantartást. A fütőkerekes kivitelű ajtók mozgó alkatrészeit időnként meg lehet kenni szilikon-olajjal (sprayben megvásárolható). A mosást tiszta vízzel, és megfelelő tisztítószer használatával lehet elvégezni. A terméket nem szabad olyan tisztítószerrel tisztítani, amely homokot, vagy más karcoló anyagot tartalmaz. A műanyagból készült alkatrészeket (például pollamid záródugókat, PVC tömítéseket, szilkropor üvegeket) nem szabad szerves oldószereket (például acetont, vagy alkoholt) tartalmazó tisztítószerekkel tisztítani.

Aqua-Perle
Az Aqua-Perle bevonattal rendelkező üvegek belső felét nem szabad karcoló (homokot, vagy más karcoló anyagokat tartalmazó) tisztítószerekkel, maró anyagokkal, savakkal, vagy lúgokkal tisztítani. Ezeket az üvegeket csak puha ruhával, vagy vízzel és ablakmosó gumival lehet letörölni. Az ilyen üvegek egyszerű tisztításához speciális **Clean-All**, az erősebben szennyezett üvegekre pedig **Limescale Remover** és **After-Care** tisztítószerek használatát ajánljuk**.** A víz keménységétől függően az Aqua-Perle bevonat élettartama 8 évre garantált.
Timeless
Az Timeless bevonattal rendelkező üvegek belső felét nem szabad karcoló (homokot, vagy más karcoló anyagokat tartalmazó) tisztítószerekkel, maró anyagokkal, savakkal, vagy lúgokkal tisztítani. Ezeket az üvegeket csak puha ruhával, vagy vízzel és ablakmosó gumival lehet letörölni.

Garancia
A garancia a gyártási hibákból eredő működési és esztétikai meghibásodásokra vonatkozik. A garancia nem vonatkozik a hibás szerelésből, vagy a nem megfelelő módon elvégzett tisztításból eredő hibákra. A garancia a termék megvásárlásának napjától számított 2 év, a garancia kezdetét az eladó által kiállított számla, vagy más fizetési bizonylat igazolja**.**

Szervíz
A garanciális, vagy garancia utáni javításokra vonatkozó kérelmével forduljon a termék eladójához. Amennyiben a termék eladója nem tud segíteni a javításban, akkor forduljon a gyártóhoz.

A használhatatlanná vált termék - hulladék - kezelése
A használhatatlanná vált termék hulladék, amelynek megsemmisítésére az érvényben lévő, a hulladékok kezelésére vonatkozó rendszabályok vonatkoznak. A hulladékként kezelt terméket a kijelölt, és felhatalmazással rendelkező hulladékgyűjtő helyen kell leadni. A termék újrafeldolgozható anyagokból készült, ezért azt olyan helyen kell leadni, ahol biztosított azok újrahasznosítása. A terméket a háztartási hulladékba dobni tilos!

Minden dokumentum a www.sanswiss.com weblapon található.
- CE tanúsítvány
- Teljesítménynyilatkozat

CE
Sanswiss AG, 4624 Härkingen, Schweiz
16
001CPR2016-02-01
PH
EN 14428
CA – IR – DA

Box doccia / vasca IT

Utilizzo
Il prodotto è definito per eliminare il fuoriuscita dell'acqua durante l'igiene personale negli ambienti privati, pubblici, sanitari ed industriali**.** La durata prevista del prodotto sono 60 000 aperture della parte mobile, cioé circa 20 anni.

Modo di montaggio suggerito
Durante il montaggio è sempre necessario considerare l'idoneità nella combinazione del peso del prodotto (box), il tipo di parete e l'utilizzo del materiale aggiuntivo. Suggeriamo di utilizzare materiale aggiuntivo idoneo per il tipo di parete. *É necessario dedicare una maggior attenzione in caso delle costruzioni leggere delle pareti.*

Pulizia e manutenzione
Né le parti fisse né mobili del prodotto richiedono una speciale manutenzione. Le parti mobili dotate delle guide con rullini possono essere lubrificate con olio di silicone in forma di spray, Per la pulizia è sufficiente utilizzare l'acqua ed un tipo di detergente, Nessuna delle parti del prodotto puó essere pulita con i detergenti, i quali contengono le sostanze abrasive. É proibito pulire le parti prodotte di materiali plastici (per esempio l puntali di poliamide, le guarnizioni di PVC oppure i vetri di stiroporene) con i detergenti che contengono i solventi organici (per esempio alcool o acetone).

Aqua-Perle
Box con la protezione di vetro Aqua-Perle, é proibito pulire la parte interna con i detergenti abrasivi (contenenti sabbia o sostanze simili), sostanze caustiche, acidi e liscivie. É raccomandabile pulire questo tipo di vetro con un panno morbido oppure con una paletta di gomma ed acqua. Per la pulizia quotidiana suggeriamo un detergente speciale **Clean-All** e per i vetri più sporchi un detergente del tipo **Limescale Remover** e **After-Care**. In relazione alla durezza dell' acqua, la funzione Aqua-Perla é garantita per 8 anni.
Timeless
Box con la protezione di vetro Timeless, é proibito pulire la parte interna con i detergenti abrasivi (contenenti sabbia o sostanze simili), sostanze caustiche, acidi e liscivie. É raccomandabile pulire questo tipo di vetro con un panno morbido oppure con una paletta di gomma ed acqua.

Garanzia
La garanzia si riferisce ai difetti funzionali ed estetici causati dall'erronea produzione. La garanzia non si riferisce ai difetti causati dal montaggio erroneo oppure dal tipo di pulizia inadeguato. La garanzia é definita per il periodo di 2 anni dalla data di acquisto dall'utilizzatore finale ed accompagnata dalla ricevuta fiscale emessa dal venditore.

Servizio
Rivolgersi al rivenditore per tutte le esigenze riferitisi al servizio di garanzia e postgaranzia. In caso della mancata collaborazione da parte del rivenditore rivolgersi direttamente al produttore**.**

Liquidazione del prodotto inutilizzabile -rifiuto
Il prodotto inutilizzabile diventa rifiuto e per la sua liquidazione sono valide le disposizioni della legge sui rifiuti. Lo smaltimento del prodotto inappropriato nel luoghi autorizzati in conformità della legge sui rifiuti. Il prodotto é realizzato dal materiali riciclabili ulteriormente utilizzabili; non liquidare diversamente, non buttare nello scarico comunale!

Tutti i documenti sono disponibili nella nostra pagina web www.sanswiss.com
- Certificato CE
- Dichiarazione di prestazione

CE
Sanswiss AG, 4624 Härkingen, Schweiz
16
001CPR2016-02-01
PH
EN 14428
CA – IR – DA

Douche- / Badwand NL

Toepassing
Het product dient als spatscherm bij persoonlijke hygiëne in woonruimtes, maar ook in openbare, medische en industriële gebouwen. De verwachte levensduur van het product is 60 000 maal openmaken van het beweegbare deel, ofwel 20 jaar.

Montageadvies
Bij de montage moet altijd gekeken worden naar de juiste combinatie van het gewicht van het product (douche-/badwand), het soort metselwerk en te gebruiken verbindingsmateriaal. Wij adviseren een verbindingsmateriaal te gebruiken dat voor het metselwerk geschikt is. *Geef vooral bij lichte wandconstructies de nodige aandacht aan de bevestiging.*

Schoonmaak en onderhoud
De vaste en beweegbare delen van het product vragen geen onderhoud. De beweegbare delen op wieltjes kunnen met siliconenolie in spray worden gesmeerd. Maak de wand schoon met water en een geschikt schoonmaakmiddel. Nooit op enige onderdelen van het product schoonmaakmiddelen waar zand of vergelijkbare stoffen in zitten. Productdelen gefabriceerd uit plastic (bijv. polyamide eindstukken, PVC afdichting of het styropor glas) nooit met schoonmaakmiddelen reinigen, waarin organische oplosmiddelen aanwezig zijn (bijv. alcohol of aceton).

Aqua-Perle
Bij reinigen van wanden met Aqua-Perle glasbehandeling aan de binnenkant geen schuurmiddelen gebruiken (waar zand en vergelijkbare stoffen aanwezig zijn), geen bijtmiddelen, zuur of loog. Maak het glas met een zacht (zeem)lap of rubberen trekkertje en water schoon. Voor gewone schoonmaak van dit glas adviseren wij het speciale middel **Clean-All** en voor meer vervuild glas het middel **Limescale Remover** en **After-Care.** Afhankelijk van waterhardheid is de werking van Aqua-Perle tot 8 jaar gegarandeerd.
Timeless
Bij reinigen van wanden met Timeless glasbehandeling aan de binnenkant geen schuurmiddelen gebruiken (waar zand en vergelijkbare stoffen aanwezig zijn), geen bijtmiddelen, zuur of loog. Maak het glas met een zacht (zeem)lap of rubberen trekkertje en water schoon.

Garantie
De garantie is van toepassing op storingen van de werking en op esthetische gebreken veroorzaakt door een productefout. De garantie is niet van toepassing op gebreken veroorzaakt door verkeerde montage of verkeerde manier van reiniging. De garantieperiode bedraagt 2 jaar v.a. de aankoopdatum van het product door eindgebruiker, zoals vermeld op het door de verkoper afgegeven aankoopbewijs.

Service
Vraag de service gedurende een na de garantieperiode bij de verkoper aan. Is de verkoper niet in staat de service te verlenen, dan de fabrikant vragen.

Verwijdering van niet meer bruikbaar product - afval
Een niet meer te gebruiken product wordt afval en voor de verwijdering ervan gelden bepalingen van de wet op afvalverwerking, in vigerende tekst. Een onbruikbaar product kan uitsluitend aan een daartoe door de milieuwet bevoegde persoon worden afgegeven. Het is ult recycleerbare materialen vervaardigd, dle kunnen worden hergebrukt en horen niet blj de hulshoudelijke afval!

Alle documenten kunt U terug vinden op onze website www.sanswiss.nl
- CE certificaat
- Prestatieverklaring

CE
Sanswiss AG, 4624 Härkingen, Schweiz
16
001CPR2016-02-01
PH
EN 14428
CA – IR – DA

Suihku-/ammeseinä FIN

Käyttö
Tuote on tarkoitettu veden roiskumisen estämiseen peseytymisen yhteydessä ja sen käyttökohteita ovat asuin-, julkiset, terveydenhuollon ja teollisuusrakennukset. Tuotteen oletettu kestoikä on 60 000 liikkuvan osan avauskertaa eli 20 vuotta**.**

Asennussuositukset
Asennuksessa on aina otettava huomioon tuotteen (suihku-/ammeseinän) painon, seinätyypin ja käytettävän liitosmateriaalin yhteensopivuus. Liitosmateriaalina suositellaan käytettäväksi ainoastaan kyseiselle seinätyypille soveltuvaa liitosmateriaalia. *Tähän on kiinnitettävä erityistä huomiota kevyissä seinärakenteissa.*

Puhdistus ja kunnossapito
Tuotteen kiinteät ja liikkuvat osat elvät vaadi kunnossapitoa. Rullaklskolila varustetut osat voidaan voidella suihkeen muodossa olevalla silikoniöljyllä. Puhdistukseen voidaan käyttää vettä ja sopivia puhdistusaineita, Tuotteen osia el saa puhdistaa puhdistusalneilla, jotka sisältävät hankausjauhetta tai vastaavia aineita, Tuotteen muoviosia (esim, polyamidista valmistetut päätykappaleet, PVC-tiivisteet tai polystyreenilasit) ei saa puhdistaa orgaanisia liuottimia (esim. alkoholi tai asetoni) sisältävillä puhdistusaineilla.

Aqua-Perle
Aqua-Perle-lasinkäsiteltyaineella käsiteltyjen suihku- ja ammeseinien sisäpintojen puhdistamiseen ei saa käyttää hankaavia puhdistusaineita (hankausjauhetta ja vastaavia aineita), emäksisiä aineita, happoja ja lipeää. Nämä lasipinnat voidaan puhdistaa pehmeällä liinalla tai ikkunalastalla ja vedellä. Lasien tavanomaiseen puhdistamiseen suosittelemme **Clean-All** -erikoispuhdistusainetta ja voimakkaasti likaantuneiden lasien puhdistamiseen **Limescale Remover** ja **After-Care** -puhdistusaineita**.** Veden kovuudesta riippuen Aqua-Perle kestää jopa 8 vuotta.
Timeless
Timeless-lasinkäsittelyaineella käsiteltyjen suihku- ja ammeseinien sisäpintojen puhdistamiseen ei saa käyttää hankaavia puhdistusaineita (hankausjauhetta ja vastaavia aineita), emäksisiä aineita, happoja ja lipeää. Nämä lasipinnat voidaan puhdistaa pehmeällä liinalla tai ikkunalastalla ja vedellä.

Takuu
Takuu kattaa valmistusvirheestä aiheutuneet toiminnalliset ja esteettiset viat. Takuu ei koske vääränlaisesta asennuksesta tai vääränlaisesta puhdistustavasta aiheutuneita vikoja. Takuuaika on loppukäyttäjälle 2 vuotta ostopäivämäärästä lukien ja sen voimassaolo todistetaan myyjältä saadulla kuitilla.

Huolto
Takuuhuoltoon ja takuuajan jälkeiseen huoltoon liittyvissä kysymyksissä on otettava yhteyttä myyjään. Mikäli myyjä el pysty huolehtimaan huollosta, ota yhteyttä valmistajaan.

Käyttökelvottoman tuotteen ja jätteiden hävitys
Käyttökelvoton tuote on jätettä ja sen hävittämiseen sovelletaan asianmukaista jätelainsäädäntöä. Käyttökelvottoman tuotteen hävittämlnen voldaan suorittaa alnoastaan toimittamalla tuote jätelainsäädännön mukaiselle asianmukaiselle taholle**.** Tuote on valmistettu kierrätettävistä materiaaleista, jotka ovat edelleen käyttökelpoisia. Tästä syystä tuotetta el tule hävittää muulla tavalla. Sllä el saa hävittää yhdyskuntajätteen seassa.

Kaikki dokumentit löydät websivuilta www.sanswiss.com
- CE-sertifikaatti
- Suoritustasoilmoitus

CE
Sanswiss AG, 4624 Härkingen, Schweiz
16
001CPR2016-02-01
PH
EN 14428
CA – IR – DA

Avental de chuveiro / banheira POR

Uso
O produto é destinado para limitar o enxarco de água aquando do uso do banheiro ou chuveiro para fins de higiene pessoal e isso nos edifícios habitacionais, publicos, sanitários ou industriais. A durabilidade premissa é de 60.000 aberturas o que equivale á 20 anos uso.
Conselhos relativos á montagem
Aquando da montagem do produto é aconselhado tomar-se em consideração o peso bruto do produto na relação para com a parede de fixação e o material de ligação á ser usado. Aconselhamos fazer uso de material de ligação apropriado e adaptável ao tipo de parede de fixação. *É indispensável dedicar especial atenção no caso das paredes de construção e estrutura subtil.*
Limpeza e manutenção
As partes fixas assim como as partes moveis do produto não exigem especial cuidados em termos de limpeza e manutenção. As partes moveis equipadas de rolamentos e linhas é possivel conservar na base de manutenção concernendo lubrificação com óleo de silicone em forma de spray. A limpeza pode ser feita com água e detergentes convenientes. É proibido proceder a limpeza e manutenção de qualquer uma das partes do produto com o uso de detergentes que contenham substâncias arenosas ou mesmo particulas de arela. As partes do produto compostas por elementos plásticos (por exemplo bordas de polyamido, engaxetamento PVC ou vidro em estropor) não se devem limpar com detergentes que contenham substâncias orgânicas solventes como por exemplo álcool ou acetona.
Aqua-Perle
Os aventais cujos vidros tenham sido tratados com a aplicação do tipo "Aqua-Perle", em caso de manutenção, não devem ser limpos na face Interior com o uso de materiais abrasivos (que conteham substâncias arenosas ou materiais de análoga composição), com meios cáusticos, com ácidos ou com lixívia. Estes vidros podem ser limpos com o uso de um pano fino ou com espátula de borracha e com água. Para procedimento da manutenção corrente destes vidros, aconselhamos o uso de meios especiais como por exemplo o **Clean-All** e em caso de impuresas consideráveis, o uso dos meios de limpesa **Limescale Remover** e **After-Care**. Em dependência ao carácter de acerbidade da água é garantida uma durabilidade da função "Aqua-Perle" por um período de até 8 anos.
Timeless
Os aventais cujos vidros tenham sido tratados com a aplicação do tipo "Timeless", em caso de manutenção, não devem ser limpos na face Interior com o uso de materiais abrasivos (que conteham substâncias arenosas ou materiais de análoga composição), com meios cáusticos, com ácidos ou com lixívia. Estes vidros podem ser limpos com o uso de um pano fino ou com espátula de borracha e com água.
Condições de garantia
A garantia está reservada aos defeitos e imperfeições funcionais e estéticas ocasionados pelo processo de fabrico e não se referem á danos ocasionados por insuficiencias do processo de montagem ou eventualmente por actos de manutenção e limpeza improprios. A garantia ao produto é considerada por um período de 2 anos avaliadados apartir da data de compra, por parte do utente final. Esta deverá ser por conseguinte confirmada pelo talão ou recibo de venda do distribuidor.
Serviços de assitência
Suas exigências relativas á serviços de assitência quer em período de garantia, como em período posterior, deverão ser endereçadas ao distrobuidor - vendedor. Em caso de incapapacidade por parte deste na garantia dos serviços em causa, poderi então dirigir-se ao fabricante do produto.
Liquidação do produto inutilizável - disperdício
O produto inutilizável se torna um disperdício e por conseguinte sua liquidação fica sujeito ao cumprimento do estipulado pelas normas legislativas em vigor, respectivamente a lei sobre os resíduos. A liquidação deverá ser feita com a entrega reservada á entidade autorizada para o processo de liquidação á margem da lei focada acima. Este produto é fabricado de materiais reciclativos que poderão ser posteriormente utilisados para novos fins de aplicação. Pelo facto, aconselhamos não proceder liquidação impropria, não liquidar através dos resíduos comunais!

Todos os documentos estão disponíveis em www.sanswiss.com
- Certificado CE
- Declaração de propriedades

CE
Sanswiss AG, 4624 Härkingen, Schweiz
16
001CPR2016-02-01
PH
EN 14428
CA – IR – DA

Paravan pentru cabină de duș / vană RO

Întrebuințare
Produsul este destinat pentru împiedicarea stropirii apei în timpul igienei personale în edificii locuibile, publice, sanitare, industriale etc. Durată de viață a produsului este de 60 000 de deschideri a părților mobile, ceea ce înseamnă 20 de ani.
Recomandări pentru asamblare
În timpul montării este necesar întotdeauna să se țină cont de posibilitatea combinării greutății produsului (paravanului), tipul zidului și materialul de combinare. Recomandăm a se folosi întotdeauna material de combinare adecvat pentru zidul dat. *O atenție deosebită trebuie dată când pereții sunt din construcție ușoară.*
Întreținere și curățire
Părțile mobile nici cele fixe nu necesită nici o întreținere. Părțile mobile care se deplasează pe roți se pot unge cu ulei de silicon în sprei. Curățirea paravanului se poate efectua cu apă și cu detergenți adecvați. Este interzis ca pentru curățire să se folosească detergenți care conțin nisip sau substanțe cu caracter asemănător. Părțile produsului care sunt din mase plastice (de ex. piese de capăt din poliamid, etanșare din PVC sau sticlă stiropică) nu este permis să se curețe cu ajutorul detergenților, care conțin diluați organici (de ex. alcool sau acetonă).
Aqua-Perle
Paravane cu sticlă Aqua-Perle nu este permis ca pe partea interioară să se curețe cu detergenți abrazivi (care conțin nisip sau substanțe cu caracter asemănător), substanțe caustice, acizi și leșii. Această sticlă se poate curăța cu o cârpă moale sau cu curățător din gumă și apă. Pentru curățirea normală a acestor sticle recomandăm detergent special **Clean-All** și pentru curățirea sticlei care este foarte murdară se poate folosi detergent **Limescale Remover** sau **After-Care.** Indiferent de duritatea apei funcția Aqua-Perle este garantată pentru 8 ani.
Timeless
Paravane cu sticlă Timeless nu este permis ca pe partea interioară să se curețe cu detergenți abrazivi (care conțin nisip sau substanțe cu caracter asemănător), substanțe caustice, acizi și leșii. Această sticlă se poate curăța cu o cârpă moale sau cu curățător din gumă și apă.
Garanție
Garanția se aplică la defecte de funcționare și defecte estetice produse în timpul fabricației. Garanția nu se aplică la defecte care sau produs datorită montajului greșit sau datorită curățirii neadecvate. Perioada de garnție este de 2 ani de la data de cumpărare a ultimului cumpărător și este confirmat cu bon fiscal, care ellberează vânzătorul.
Servicii
Cu cerințe pentru servicii în timpul garanției și după garanție adresați-vă la vânzător. În cazul că vânzătorul nu este capabil să vă asigure servlclul adresați-vă producătorului.
Lichidarea produsului inutilizabil - reziduu
Produsul inutilizabil devine reziduu și pentru îndepărtarea lui trebule respectată legea referitoare la reziduri care este în vigoare**.** Îndepărtarea produsului inutilizabil se poate face doar prin predarea produsului persoanei legitime conform legii despre reziduri. Produsul este fabricat din materiale reciclabile, care se pot în continuare refolosi; de aceea nu le lichidați în alt mod, nu le aruncați în reziduu comunal!

Găsiți toate documentele pe site-ul nostru: www.sanswiss.ro
- Certificat CE
- Declarația de performanță

CE
Sanswiss AG, 4624 Härkingen, Schweiz
16
001CPR2016-02-01
PH
EN 14428
CA – IR – DA

Душевая / Ванная перегородка RU

Применение
Изделие предназначено для предотвращения разбрызгивания воды при использовании в целях личной гигиены в жилых, общественных, медицинских и промышленных зданиях. Предполагаемый срок службы составляет 60 000 открытий подвижной части, т.е. 20 лет.
Рекомендации по монтажу
При монтаже необходимо всегда учитывать соответствие комбинации веса изделия (перегородки), типа кирпичной кладки и применения соединительного материала. Рекомендуем использовать только тот соединительный материал, который соответствует данной кирпичной кладке. *Данному вопросу следует уделять особое внимание в случае лёгких конструкций стен.*
Очистка и уход
Жёсткие и подвижные части изделия не требуют никакого ухода. Подвижные элементы, оснащённые роликовой ходовой частью, можно смазать силиконовым маслом в аэрозольной форме. Очистку можно производить водой и соответствующими чистящими средствами. Никакие части изделия нельзя чистить при помощи чистящих средств, содержащих песок и вещества аналогичного характера. Части изделия, изготовленные из пластика (например, полиамидные концовки, ПВХ уплотнения или стекла из пористой резины) нельзя чистить при помощи чистящих средств, содержащих органические растворители (например, алкоголь или ацетон).
Aqua-Perle
Внутреннюю сторону перегородки с обработкой стекла Aqua-Perle нельзя чистить агрессивными чистящими средствами (содержащими песок и вещества аналогичного характера), едкими веществами, кислотами и щелочами. Такие стёкла можно чистить мягкой тряпочкой или резиновым скребком и водой. Для обычной очистки данных стёкол рекомендуем использовать специальное средство **Clean-All**, а для сильно загрязнённых стёкол средство **Limescale Remover** а **After-Care**. В зависимости от жёсткости воды функция Aqua-Perle гарантируется на протяжении макс. 8 лет.
Timeless
Внутреннюю сторону перегородки с обработкой стекла Timeless нельзя чистить агрессивными чистящими средствами (содержащими песок и вещества аналогичного характера), едкими веществами, кислотами и щелочами. Такие стёкла можно чистить мягкой тряпочкой или резиновым скребком и водой.
Гарантия
Гарантия распространяется на функциональные и эстетические дефекты, возникшие вследствие неправильного изготовления. Гарантия не распространяется на дефекты, возникшие вследствие неправильного монтажа или способа очистки. Срок гарантии составляет 2 года от даты покупки изделия конечным пользователем и подтверждается налоговым документом, выданным продавцом.
Сервисное обслуживание
С требованиями к проведению гарантийного и послегарантийного сервиса обращайтесь к продавцу. Если продавец не сможет обеспечить сервисное обслуживание, то обращайтесь к изготовителю.
Ликвидация непригодного изделия - отходов
Непригодное изделие превращается в отходы, а для его ликвидации действительными являются действующие положения закона «Об отходах» в действующей редакции. Ликвидацию непригодного изделия можно осуществить путём его передачи правомочному лицу в смысле закона «Об отходах». Изделие изготовлено из материалов, которые могут подвергаться повторной переработке с целью их последующего применения. Поэтому не ликвидируйте изделие другим способом и не выбрасывайте его в коммунальные отходы!

Все документы Вы можете найти на нашем сайте http://www.sanswiss.ru
- CE сертификат
- Декларация характеристик качества

CE

Sanswiss AG, 4624 Härkingen, Schweiz
16
001CPR2016-02-01

PH
EN 14428
CA – IR – DA

Dusjvegg / Badekarvegg NO

Bruk
Produktet brukes til å hindre at vann lekker under personlig hygiene i bolighus, offentlige hus, helseforetak og industribygg. Det forventes at produktet tåler 60 000 åpninger av den bevegelige delen, dvs. 20 år.

Anbefaling før montasje
Under montasje skal det alltid tas hensyn til at det er passende kombinasjon av produktets (veggens) vekt, murtype og bruk av bindestoff. Vi anbefaler å bruke bindestoff som passer til muren. *Dette gjelder spesielt når veggen har lett konstruksjon.*

Rensing og vedlikehold
Verken faste eller bevegelige deler krever vedlikehold. Bevegelige deler er utstyrt med hjul og de kan smøres med silikonolje i spray. Veggen renses med vann og passende rensemidler. Ingen deler av produktet får renses med midler som inneholder sand og liknende stoff. De delene som er laget av plast (f.eks. endestykkene av polyamid, tetning av PVC eller glass av styropor) får ikke renses med midler som inneholder organiske løsemidler (f.eks. alkohol eller aceton).

Aqua-Perle
Vegg med Aqua-Perle-behandling kan ikke renses med abrassive midler (som inneholder sand og liknende stoff), etsende midler, syrer og lut på indre side. Glassene kan renses med fin klut eller med gumminal og vann. Til vanlig rensing av disse glassene anbefaler vi rensemiddelet **Clean-All** og til rensing av mer forurensede glass rensemidlene **Limescale Remover** og **After-Care**. Funksjonen til Aqua-Perle er avhenging av vannets hardhet og garanteres i 8 år.
Timeless
Vegg med Timeless-behandling får ikke renses med abrassive midler (som inneholder sand og liknende stoff), etsende midler, syrer og lut på indre side. Glassene kan renses med fin klut eller med gumminal og vann.

Garanti
Garanti gjelder mangler som går ut på funksjon og estetikk og ble til ved feil produksjon. Garanti gjelder ikke mangler som ble til ved feil montasje eller feil rensing. Garantifrist er 2 år etter at produktet ble kjøpt av bruker og kjøpet er bekreftet med kvittering som selger gir til kjøper.

Service
Vennligst ta kontakt med forhandler angående garantiservice og service etter garantifrist. Dersom forhandler ikke er i stand til å ordne service, vennligst henvend deg til produsent.

Fjerning av produktet som ikke lenger kan brukes - avfall
Produkt som ikke lenger kan brukes, blir til avfall, og da gjelder avfallsloven i gyldig ordlyd. Produktet kan da fjernes bare ved å levere det til ansvarlig person i henhold til avfallsloven. Produktet er laget av gjenbrukbare stoffer. Derfor skal produktet ikke fjernes på en annen måte, det skal ikke kastes i husholdningsavfall!

Alle dokumenter er tilgjengelige på siden www.sanswiss.com
- CE-sertifikat
- Ytelseserklæring

CE

Sanswiss AG, 4624 Härkingen, Schweiz
16
001CPR2016-02-01

PH
EN 14428
CA – IR – DA

Sprchová / Vaňová stena SK

Použitie
Výrobok je určený na zamedzenie rozstriekania vody pri osobnej hygiene osôb v obytných, verejných, zdravotníckych a priemyselných budovách. Predpokladaná životnosť výrobku je 60 000 otvorení pohyblivej časti, to je 20 rokov.

Doporučenie pre montáž
Pri montáži je nutné vždy zohľadňovať vhodnosť kombinácie hmotnosti výrobku (zásteny), druhu muriva a použitie spojovacieho materiálu. Doporučujeme používať len spojovací materiál vhodný pre dané murivo. *Zvýšenú pozornosť je treba tejto otázke venovať pri ľahkých konštrukčných stenách.*

Čistenie a údržba
Pevné aní pohyblivé časti výrobku nevyžadujú žiadnu údržbu. Pohyblivé diely vybavené posuvnými kolieskami je možné namazať silikónovým olejom v spreji. Čistenie je možné vodou a vhodnými čistiacimi prostriedkami. Žiadne súčasti výrobku sa nesmú čistiť pomocou čistiacich prostriedkov, ktoré obsahujú piesok a látkami podobného charakteru. Časti výrobkov vyrobené z plastov (napr. polyamidové koncovky, PVC tesnenie či styroporové sklá) sa nesmú čistiť pomocou čistiacich prostriedkov, ktoré obsahujú organické rozpúšťadla (napr. alkohol či acetón).

Aqua-Perle
Sprchové a vaňové steny s ošetrením skla Aqua-Perle sa na vnútornej strane nesmú čistiť abrazívnymi čistiacimi prostriedkami (obsahujúcimi piesok a látky podobného charakteru), leptavými prostriedkami, kyselinami a lúhmi. Tieto sklá je možné čistiť jemnou handričkou alebo gumovou stierkou a vodou. K bežnému čisteniu týchto skiel doporučujeme špeciálny čistiaci prostriedok **Clean-All** a na viac znečistené sklá čistiace prostriedky **Limescale Remover** a **After-Care.** V závislosti na tvrdosti vody je funkcia Aqua-Perle zaručená až na 8 rokov.
Timeless
Sprchové a vaňové steny s ošetrením skla Timeless sa na vnútornej strane nesmú čistiť abrazívnymi čistiacimi prostriedkami (obsahujúcimi piesok a látky podobného charakteru), leptavými prostriedkami, kyselinami a lúhmi. Tieto sklá je možné čistiť jemnou handričkou alebo gumovou stierkou a vodou.

Záruka
Záruka sa vzťahuje na funkčné a estetické závady spôsobené chybnou výrobou. Záruka sa nevzťahuje na závady spôsobené chybnou montážou alebo nesprávnym spôsobom čistenia. Záručná lehota je 2 roky od dátumu nákupu výrobku konečným užívateľom a je potvrdená daňovým dokladom, ktorý vydáva predávajúci.

Servis
S požiadavkami na záručný a pozáručný servis sa obráťte na predávajúceho. Pokiaľ by predávajúci nebol schopný servis zaistiť, obráťte sa na výrobcu.

Odstránenie nepoužiteľného výrobku - odpadu
Nepoužiteľný výrobok sa stáva odpadom a na jeho odstránenie platí ustanovenie zákona o odpadoch v platnom znení. Odstránenie neupotrebiteľného výrobku možno uskutočniť iba odovzdaním osobe oprávnenej podľa zákona o odpadoch. Výrobok je spracovaný z recyklačných materiálov, ktoré sú ďalej využiteľné; preto neodstraňujte iným spôsobom, neodhadzujte do komunálneho odpadu!

Všetky dokumenty nájdete na webovej stránke www.sanswiss.sk
- CE certifikát
- Vyhlásenie o parametroch

CE

Sanswiss AG, 4624 Härkingen, Schweiz
16
001CPR2016-02-01

PH
EN 14428
CA – IR – DA

Dusch- / Badkarsvägg SWE

Användning
Produkten är avsedd att hindra vattenstänk vid personlig hygien i privatboende, allmänna lokaler, sjukvårds- och industribyggnader. Produktens uppskattade livslängd är 60 000 öppnanden av de rörliga delarna, vilket motsvarar 20 år.

Rekommendationer för montaget
Vid montage är det nödvändigt att alltid se till att kombinationen av produktens vikt (väggen), väggens material och det använda fästningsmaterialet är lämpligt. Vi rekommenderar att man endas använder fästningsmaterial som passar till vederbörlig vägg. *Ökad försiktighet skall i detta fall iakttas vad det gäller lättare konstruktionsväggar.*

Rengöring och underhåll
Vare sig de fasta eller de rörliga delarna kräver något underhåll. De rörliga delarna är utrustade med hjulspår som kan smörjas med silikonolja från sprayflaska. Rengöring kan utföras med vatten och lämpligt rengöringsmedel. Ingen av delarna får rengöras med hjälp av rengöringsmedel som innehåller sand och ämnen av liknande karaktär. DE delar av produkten som är tillverkade i plast (t.ex. polyamidändar, PVC eller styrenporglas) får inte rengöras med hjälp av rengöringsmedel som innehåller organiska lösningsmedel (t.ex. alkohol eller aceton).

Aqua-Perle
Väggarna utrustade med glaset Aqua-Perle får inte rengöras från insidan med slipande rengöringsmedel (innehållande sand och ämnen av liknande karaktär), klibbiga ämnen, syror och baslska ämnen. Detta glas får endast rengöras med en mjuk trasa eller gummiskrapa och vatten. För normal rengöring av detta glas rekommenderas specialrengöringsmedlet **Clean-All** och för hårdare nedsmutsat glas rengöringsmedlet **Limescale Remover** och **After-Care**. Beroende på vattnets hårdhetsgrad har Aqua-Perle en garantitid på upp till 8 år.
Timeless
Väggarna utrustade med glaset Timeless får inte rengöras från insidan med slipande rengöringsmedel (innehållande sand och ämnen av liknande karaktär), klibbiga ämnen, syror och baslska ämnen. Detta glas får endast rengöras med en mjuk trasa eller gummiskrapa och vatten.

Garanti
Garantin omfattar funktionella och estetiska defekter som kan hänvisas till konstruktionsfel. Garantin omfattar inte defekter som kan hänvisas till felaktigt montage eller felaktig rengöring. Garantitiden är 2 år från slutanvändarens inköpsdatum och skall bekräftas av kvitto som utlämnas av återförsäljaren.

Service
Med krav på service under och efter garantitiden, vänd er till återförsäljaren. Om återförsäljaren inte kan erbjuda service, vänd er till tillverkaren.

Avfallshantering av oanvändbar produkt - skrot
Oanvändbar produkt blir avfall och för dess hantering gäller lagstadgar om avfallshantering i vederbörligt land i gällande lydelse. Hantering av oanvändbar produkt skall utföras endast genom överlämnande till person som enligt lag är berättigad att handha detta. Produkten är tillverkad av återvinningsbara material som kan återanvändas; därför skall de inte avlägsnas på annat sätt, släng de inte bland kommunalt avfall!

Samtliga dokument finns på webbsidan www.sanswiss.com
- E certifikat
- Egenskapsförklaring

CE

Sanswiss AG, 4624 Härkingen, Schweiz
16
001CPR2016-02-01

PH
EN 14428
CA – IR – DA

QUALITY CONTROL:

DE

Dieses Produkt wurde unter sorgfältiger Beachtung der Qualitäts-Richtlinien gefertigt und vor dem Verpacken einer eingehenden Prüfung unterzogen. Sollten Sie dennoch einen Produktmangel oder eine Beschädigung feststellen, so setzen Sie sich bitte direkt mit der Firma in Verbindung, bei der Sie dieses Produkt gekauft haben.

GB

This product was made with careful attention to quality guidelines and was subjected to a thorough examination before packaging. However, if you find a product defect or damage so please get in touch directly with the company in which you have bought this product.

FR

Ce produit est fabriqué avec une attention particulière selon des normes de qualité et est soumis à un contrôle approfondi avant l'emballage. Toutefois, si le produit présente un défaut ou un dommage, veuillez prendre contact avec l'entreprise qui vous a vendu ce produit.

CZ

Tento produkt byl vyroben s odbornou péčí podle příslušných kvalitativních směrnic a před zabalením byl důkladně zkontrolován. Pokud u něho přesto zjistíte závadu nebo poškození, kontaktujte prosím firmu, u které jste výrobek zakoupili.

PL

Produkt ten został wyprodukowany z uwzględnieniem rygorystycznych norm jakościowych, a następnie podany drobiazgowej kontroli przed zapakowaniem. Jeżeli po rozpakowaniu (przed rozpoczęciem montażu!) stwierdzicie Państwo wady lub uszkodzenia to prosimy o natychmiastowe zgłoszenie tego faktu sprzedawcy.

SK

Tento produkt bol vyrobený s odbornou starostlivosťou podľa príslušných kvalitatívnych smerníc a pred zabalením bol dôkladne skontrolovaný. Ak u neho aj napriek tomu zistíte závadu alebo poškodenie, kontaktujte prosím firmu, u ktorej ste výrobok zakúpili.

RU

Это изделие было изготовлено с особым вниманием в соответствии с высокими стандартами качества и было тщательно проверено перед упаковкой. В то же время, если вы обнаружите дефект или повреждение, обратитесь в компанию, у которой вы купили это изделие.

ES

Este producto ha sido fabricado cumpliendo estrictamente las normativas de calidad y ha sido sometido a un control exhaustivo antes de embalarlo. En caso de que a pesar de ello, Usted note algún desperfecto del producto, rogamos se ponga en contacto directamente con la empresa donde haya comprado el producto.

RO

Acest produs a fost fabricat respectând cele mai stricte norme de calitate, iar produsul a fost testat înainte de a fi împachetat. Dacă totuşi observaţi o neregulă sau o defecţiune, vă rugăm să contactaţi direct firma de la care aţi achiziţionat produsul.

.....

.....

.....

.....

.....

.....