19240

D	MONTAGEANLEITUNG:	ECKEINSTIEG 2-TLG. SCHIEBETÜREN
GB	INSTALLATION INSTRUCTIONS:	CORNER ENTRY ENCLOSURE WITH 2 SLIDING PANELS
F	NOTICE DE MONTAGE:	ACCES D'ANGLE 2 VOLETS COULISSANTS
CZ	NÁVOD K MONTÁŽI:	ROHOVÝ VSTUP S DVOUDÍLNÝMI POSUVNÝMI DVEŘMI
PL	INSTRUKCJA MONTAŻU:	WEJŚCIE NAROŻNE - 2 - CZĘŚCIOWE DRZWI PRZESUWNE
SK	NÁVOD NA MONTÁŽ:	ROHOVÝ VSTUP S DVOJDIELNÝMI POSUVNÝMI DVERAMI
H	SZERELÉSI ÚTMUTATÓ:	SAROKKABIN KÉTRÉSZES TOLÓAJTÓVAL
E	INSTRUCCIONES DE MONTAJE:	ANGULAR 2 HOJAS CORREDERAS
RO	INSTRUCŢIUNI DE MONTAJ:	ACCES PE COLŢ DIN 2 PIESE - UŞI CULISANTE

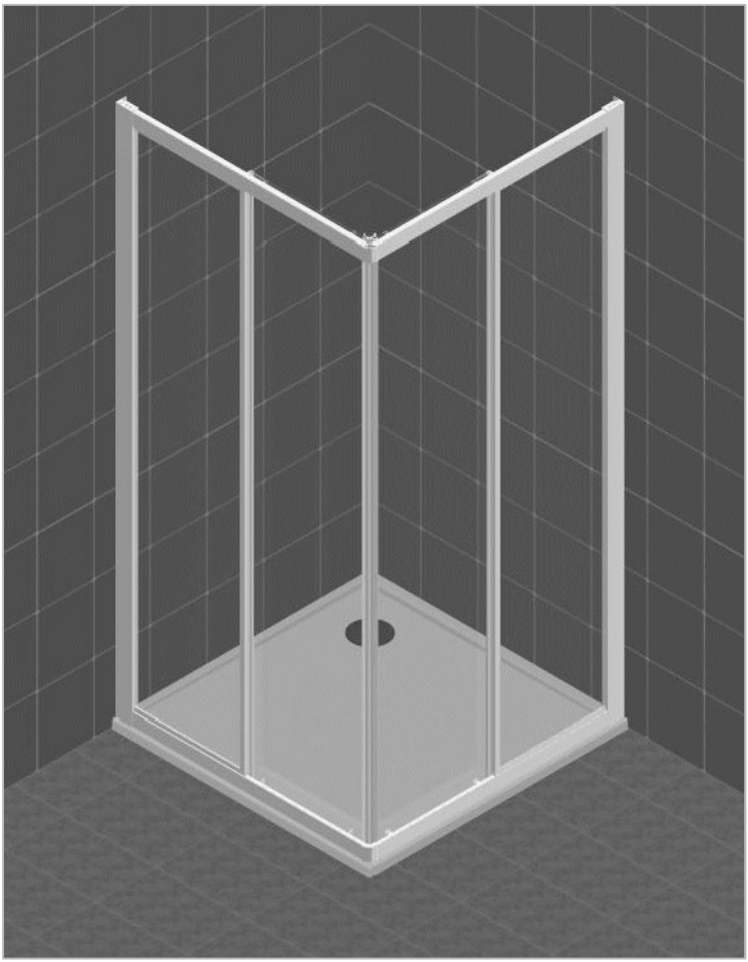

Benötigtes Werkzeug:
Necessary tools:
Outil Nécessaire:
Nářadí potřebné pro montáž:

Potrzebne narzędzia:
Potrebné náradie:
Szükséges szerszámok:
Herramientas necesarias:

1x

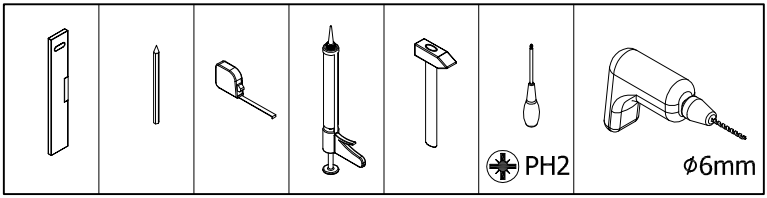

4x

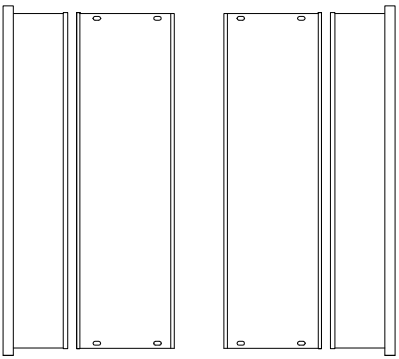

Zubehör:
Equipment:
Accessoires:
Příslušenství:

Dodatki:
Príslušenstvo:
Alkatrészek:
Accesorios:

1 x 11221	6 x 11295	8 x 14016 3.5 x 25mm	6 x 14118 4.2 x 32mm	2 x 14196 3.5 x 13mm
4 x 14018 3.5 x 13mm	6 x 16000 ø 6mm	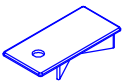 2 x 81330	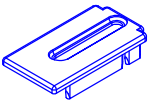 2 x 81230	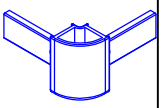 2 x 81347

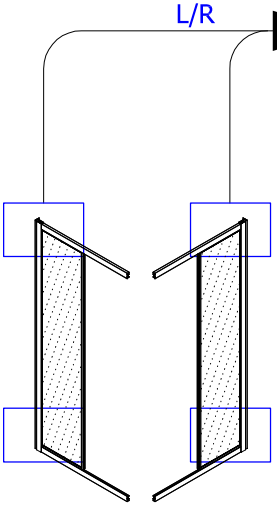

1.

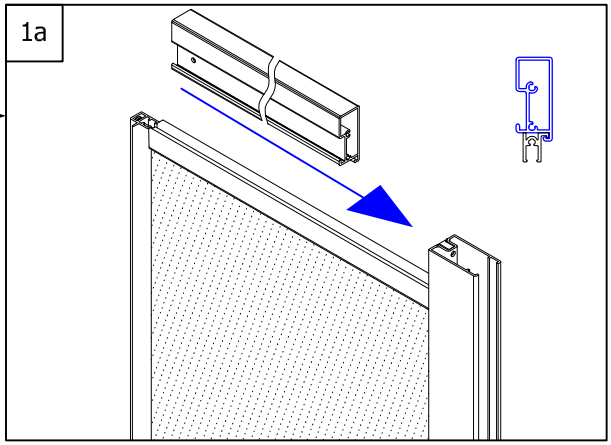

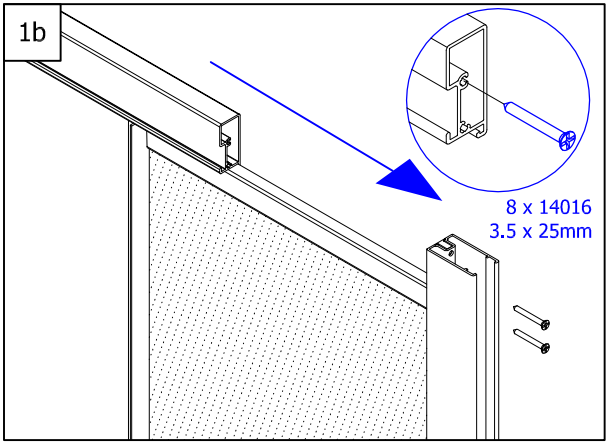

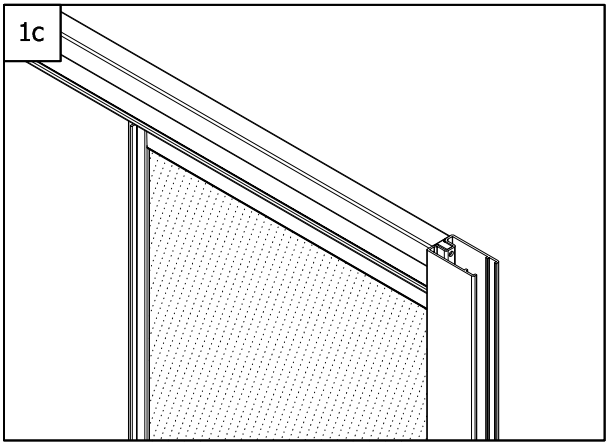

2.

2a

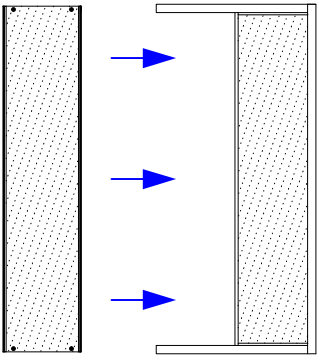

Detail A: 2b

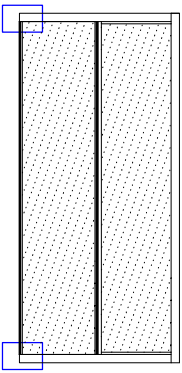

Detail B:

Detail A:

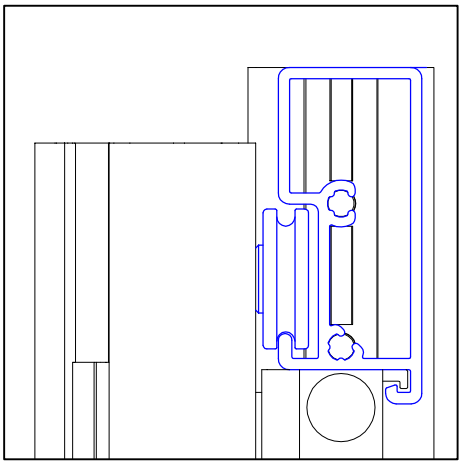

Detail B:

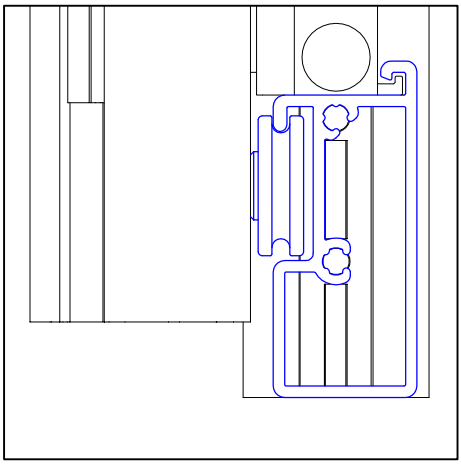

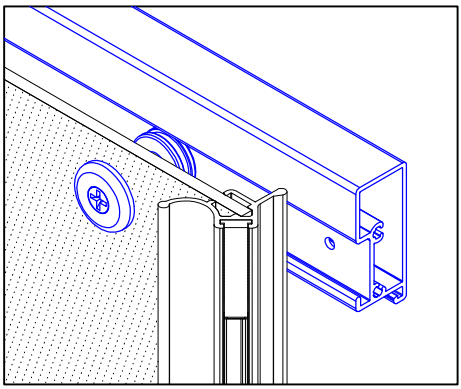

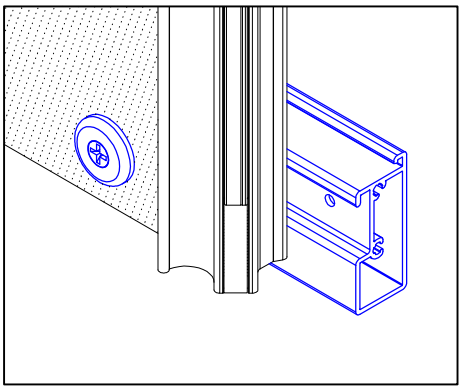

3a

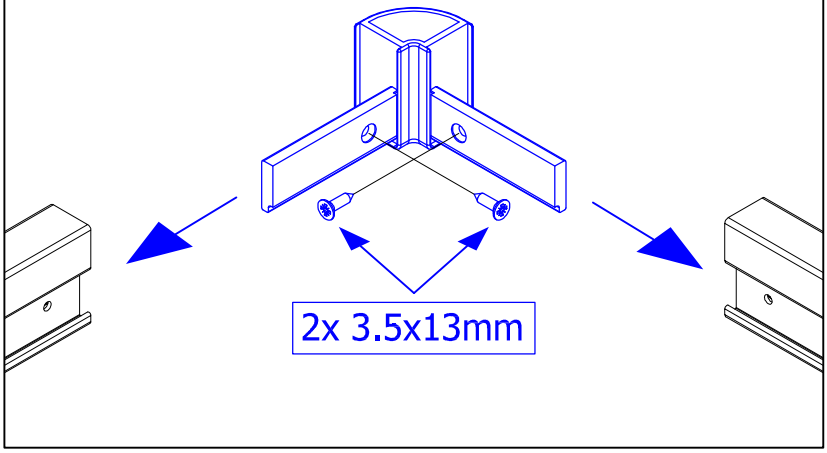

3.

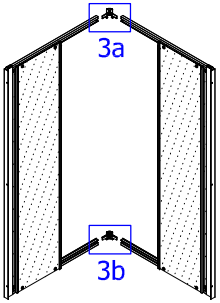

3b

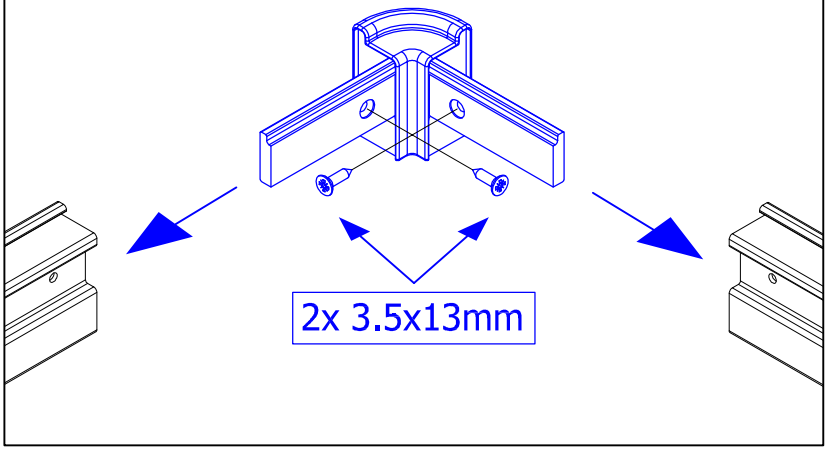

4.

(D) VERSTELLBEREICH FÜR MONTAGE AUF DUSCHWANNE ODER BODENEBENEN.

(GB) PRESETTING RANGE FOR ASSAMBLAGE ON THE SHOWER TRAY OR ON THE PAVAGE.

(F) PLAGE DE RÉGLAGE POUR UNE POSE SUR RECEVEUR OU À L'ITALIENNE.

(CZ) PŘESTAVNÁ MÍRY PRO MONTÁŽ NA VANIČKU NEBO NA DLAŽBU.

(PL) ZAKRES REGULACJI DO MONTAŻU NA BRODZIKU LUB BEZPOŚREDNIO NA POSADZCE.

(SK) PRESTAVNÁ ŠÍRKA PRE MONTÁŽ NA VANIČKU ALEBO PODLAHU.

(H) ÁLLÍTHATÓSÁG ZUHANYTÁLCÁRA VAGY PADLÓRA VALÓ ÉPÍTÉSNÉL.

(E) ZONA DE AJUSTE EN PLATOS DE DUCHA O A RAS DE SUELO.

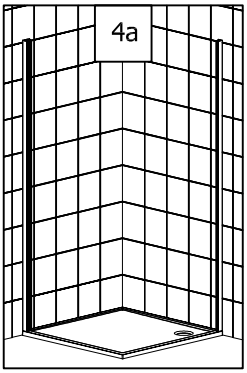

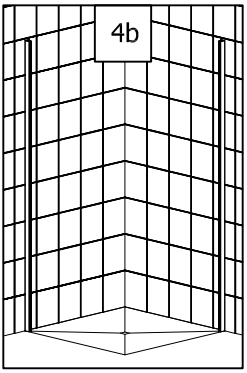

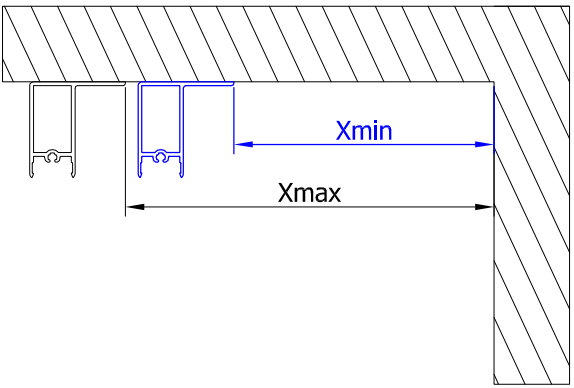

A	Xmin	Xmax
800	734	759
900	834	859
1000	934	959

5.

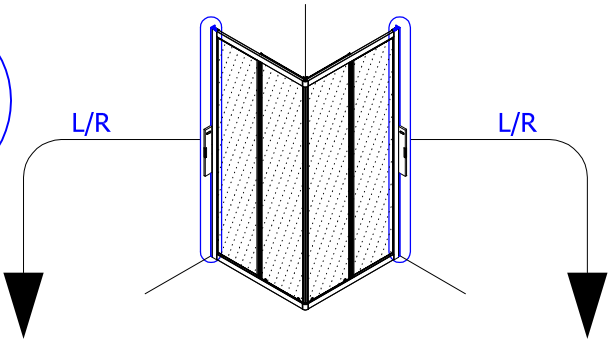

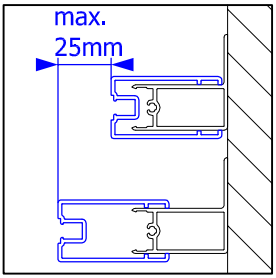

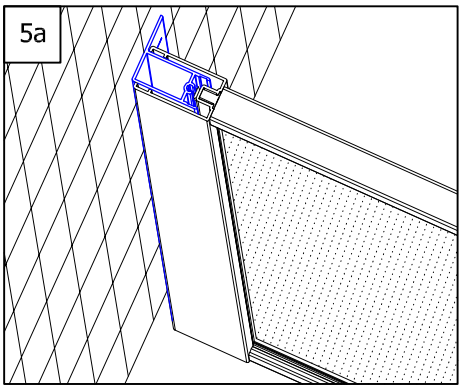

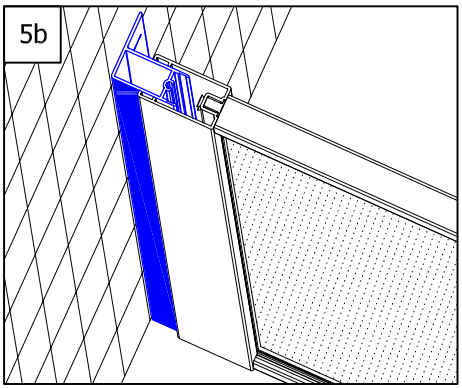

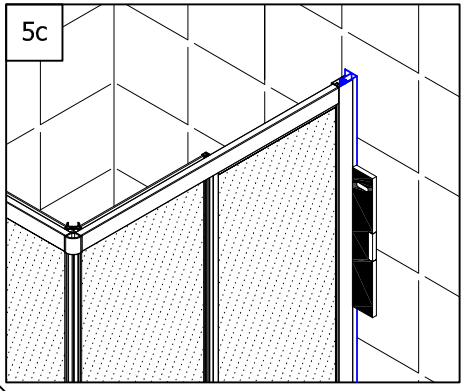

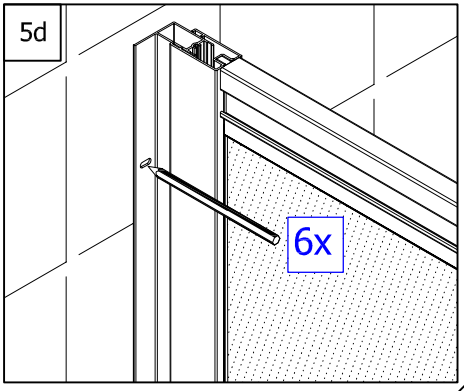

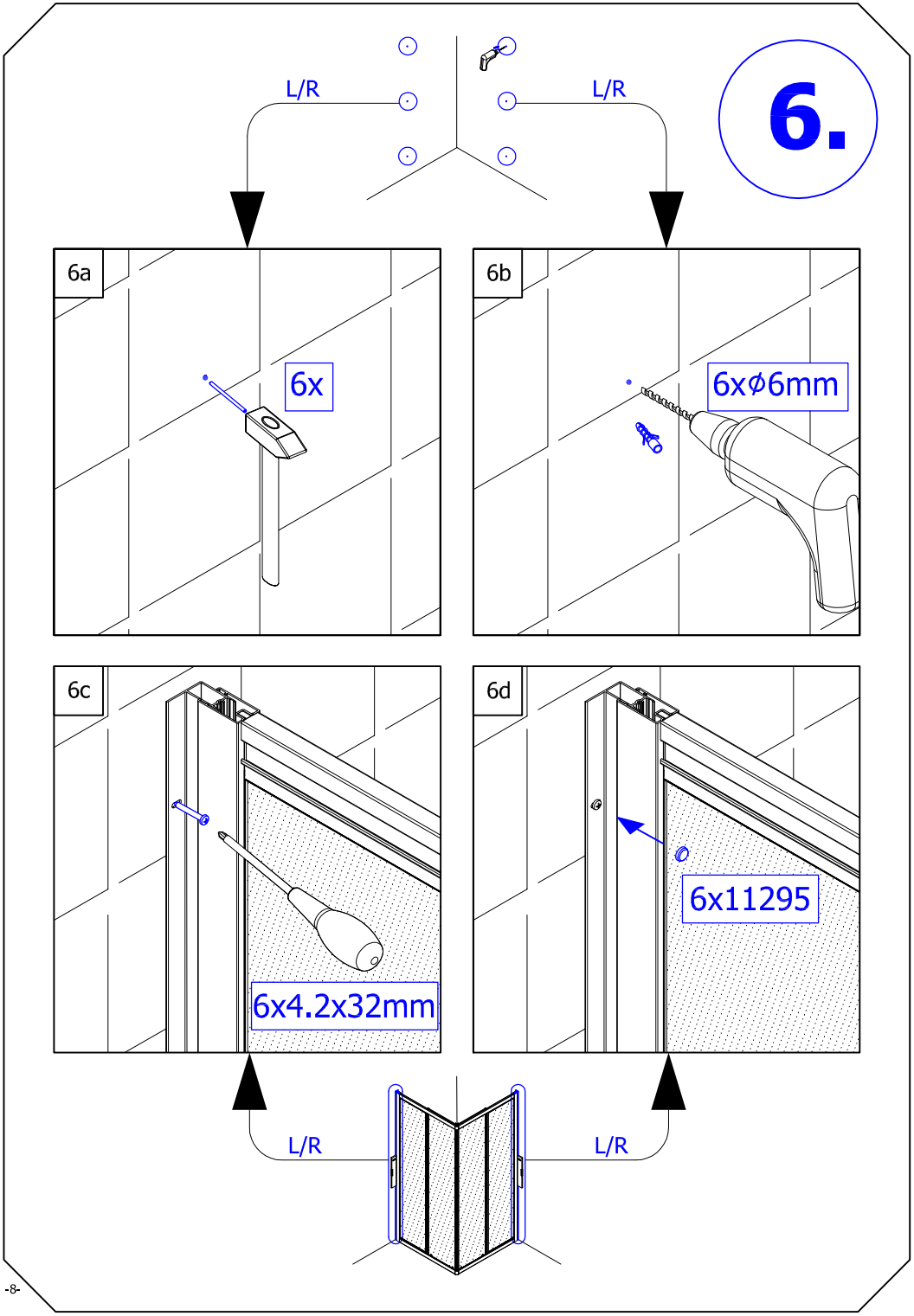
6.
L/R
L/R
6a
6x
6b
6xø6mm
6c
6x4.2x32mm
6d
6x11295
L/R
L/R

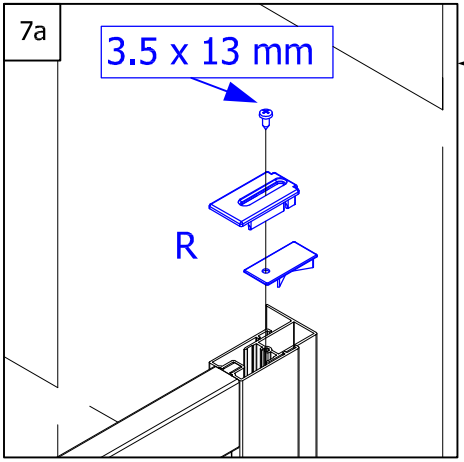

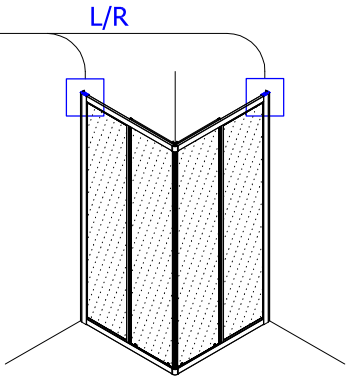

7.

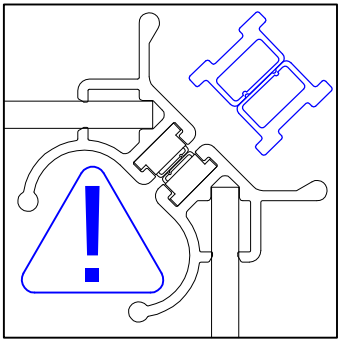

8a

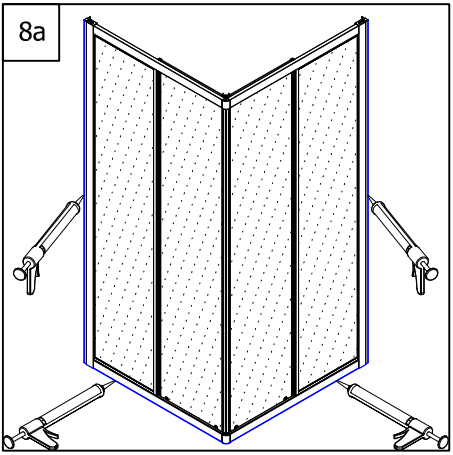

8b

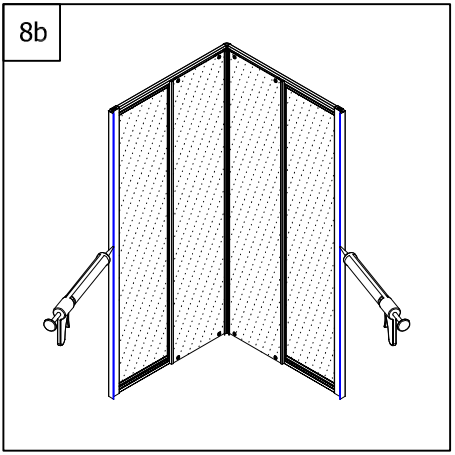

8c

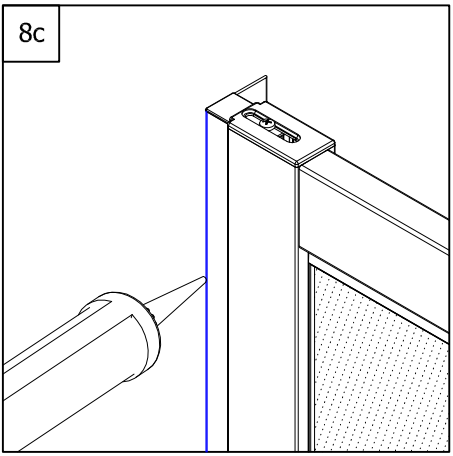

8d

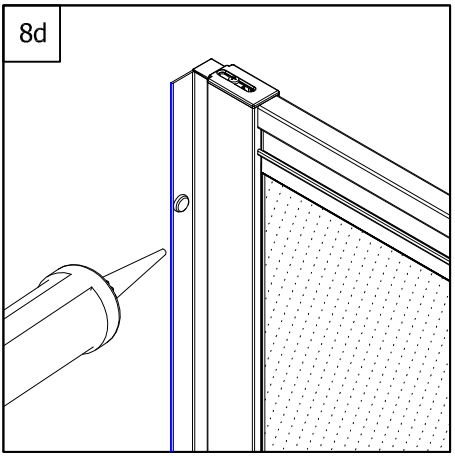

Achtung! Nur Sanitär-Silikon - bakterizid und fungizid eingestellt verwerden.

Caution! Use only bactericidal and fungicide sanitary silicone.

Attention! Utiliser que du silicone sanitaire bactéricide et fongicide.

Pozor! Používejte pouze baktericidní a fungicidní sanitární silikon.

Uwaga! Stosować tylko sylikon sanitarny - bakterio i grzybobójczy.

Pozor! Užívajte pouze baktericidný a fungicidný sanitárný silikón.

Figyelem! Csak szaniter sziloplaszt - baktérium és gombamentes - használata megengedett.

Cuidado! Utilizar solamente silicona sanitaria bactericida y fungicida.

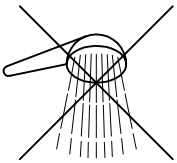

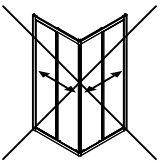

8.

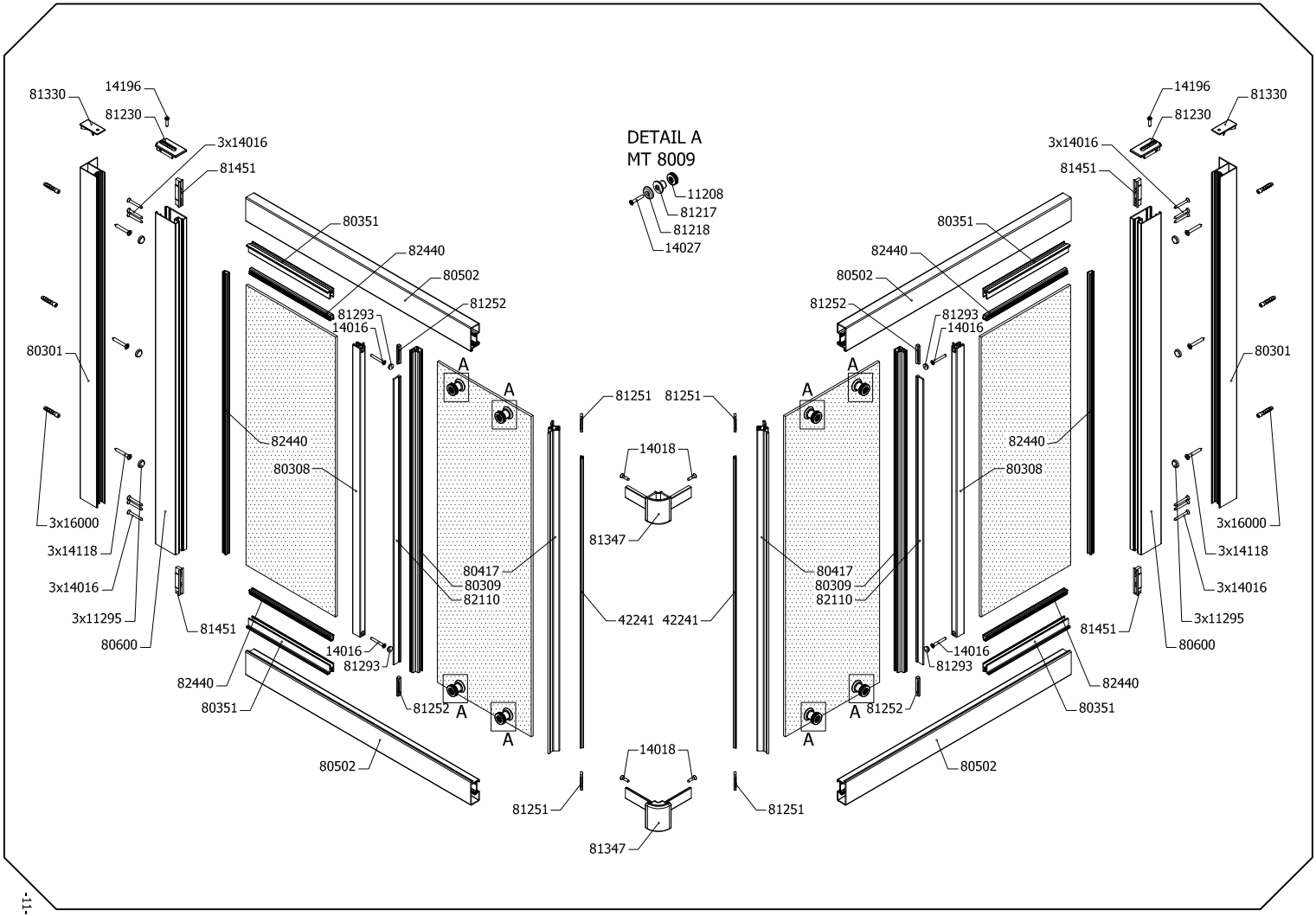
DETAIL A
MT 8009
11208
81217
81218
14027
81330
14196
81230
3x14016
81451
80351
82440
80502
81252
81293
14016
80301
82440
80308
3x16000
3x14118
3x14016
3x11295
80600
81451
82440
80351
80502
A
A
A
A
81251
81251
14018
81347
80417
80309
82110
42241
42241
14016
81293
81252
14018
81251
81251
81347
80417
80309
82110
A
A
A
A
A
A
81252
14016
81293
81451
80600
3x11295
3x14016
3x14118
3x16000
80301
82440
80308
82440
80351
80502

QUALITY CONTROL:

D

Dieses Produkt wurde unter sorgfältiger Beachtung der Qualitäts-Richtlinien gefertigt und vor dem Verpacken einer eingehenden Prüfung unterzogen. Sollten Sie dennoch einen Produktmangel oder eine Beschädigung feststellen, so setzen Sie sich bitte direkt mit der Firma in Verbindung, bei der Sie dieses Produkt gekauft haben.

GB

This product was made with careful attention to quality guidelines and was subjected to a thorough examination before packaging. However, if you find a product defect or damage so please get in touch directly with the company in which you have bought this product.

F

Ce produit est fabriqué avec une attention particulière selon des normes de qualité et est soumis à un contrôle approfondi avant l'emballage. Toutefois, si le produit présente un défaut ou un dommage, veuillez prendre contact avec l'entreprise qui vous a vendu ce produit.

CZ

Tento produkt byl vyroben s odbornou péčí podle příslušných kvalitativních směrnic a před zabalením byl důkladně zkontrolován. Pokud u něho přesto zjistíte závadu nebo poškození, kontaktujte prosím firmu, u které jste výrobek zakoupili.

PL

Produkt ten został wyprodukowany z uwzględnieniem rygorystycznych norm jakościowych, a następnie podany drobiazgowej kontroli przed zapakowaniem. Jeżeli po rozpakowaniu (przed rozpoczęciem montażu!) stwierdzicie Państwo wady lub uszkodzenia to prosimy o natychmiastowe zgłoszenie tego faktu sprzedawcy.

SK

Tento produkt bol vyrobený s odbornou starostlivosťou podľa príslušných kvalitatívnych smerníc a pred zabalením bol dôkladne skontrolovaný. Ak u neho aj napriek tomu zistíte závadu alebo poškodenie, kontaktujte prosím firmu, u ktorej ste výrobok zakúpili.

RU

Это изделие было изготовлено с особым вниманием в соответствии с высокими стандартами качества и было тщательно проверено перед упаковкой. В то же время, если вы обнаружите дефект или повреждение, обратитесь в компанию, у которой вы купили это изделие.

E

Este producto ha sido fabricado cumpliendo estrictamente las normativas de calidad y ha sido sometido a un control exhaustivo antes de embalarlo. En caso de que a pesar de ello, Usted note algún desperfecto del producto, rogamos se ponga en contacto directamente con la empresa donde haya comprado el producto.

RO

Acest produs a fost fabricat respectând cele mai stricte norme de calitate, iar produsul a fost testat înainte de a fi împachetat. Dacă totuşi observaţi o neregulă sau o defecţiune, vă rugăm să contactaţi direct firma de la care aţi achiziţionat produsul.

.....

.....

.....

.....

.....

.....