19385

(D) MONTAGEANLEITUNG:	DREHTÜR 1-TLG. + SEITENWAND IN FLUCHT + SEITENWAND 90°
(GB) INSTALLATION INSTRUCTIONS:	HINGEND DOOR + IN LINE FIXED PANEL + FIXED PANEL IN 90°
(F) NOTICE DE MONTAGE:	PORTE PIVOTANTE + PAROI FIXE EN LIGNE + PAROI FIXE A 90°
(CZ) NÁVOD K MONTÁŽI:	OTOČNÉ DVEŘE + BOČNÍ STĚNA V ROVINĚ + BOČNÍ STĚNA 90°
(PL) INSTRUKCJA MONTAŻU:	DRZWI OBROTOWE + ŚCIANKA BOCZNA W LINIE + ŚCIANKA BOCZNA 90°
(SK) NÁVOD NA MONTÁŽ:	JEDNOKRÍDLOVÉ DVERE + PEVNÁ STENA + BOČNÁ STENA 9O°
(RU) ФИКСИРОВАННАЯ СТЕНКА:	РАСПАШНАЯ ДВЕРЬ С ПАНЕЛЬЮ В ОДНОЙ ЛИНИИ + ФИКСИРОВАННАЯ ПАНЕЛЬ
(E) INSTRUCCIONES DE MONTAJE:	PUERTA + FIJO EN LÍNEA + FIJO A 90°
(RO) INSTRUCŢIUNI DE MONTAJ:	UŞĂ PIVOTANTĂ DINTR-O BUCATĂ + PARTE FIXĂ ÎN CONTINUARE + PERETE LATERAL PECOLŢ

A

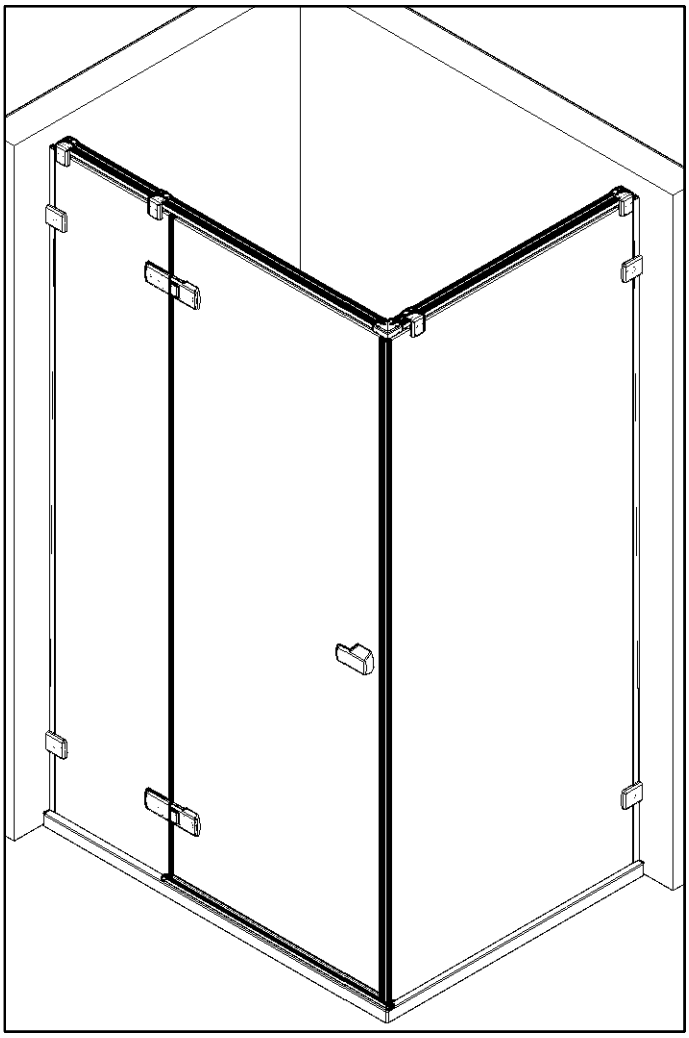

W

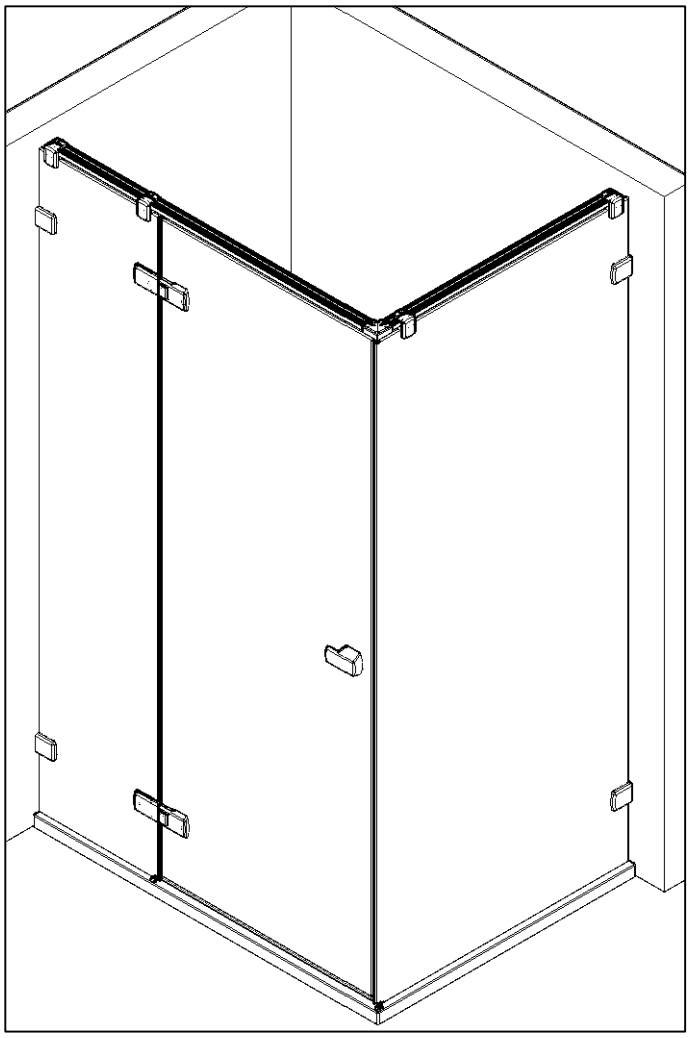

Benötigtes Werkzeug:
Necessary tools:
Outil Nécessaire:
Nářadí potřebné pro montáž:
Potrzebne narzędzia:
Potrebné náradie:
Необходимые инструменты:
Herramientas necesarias:

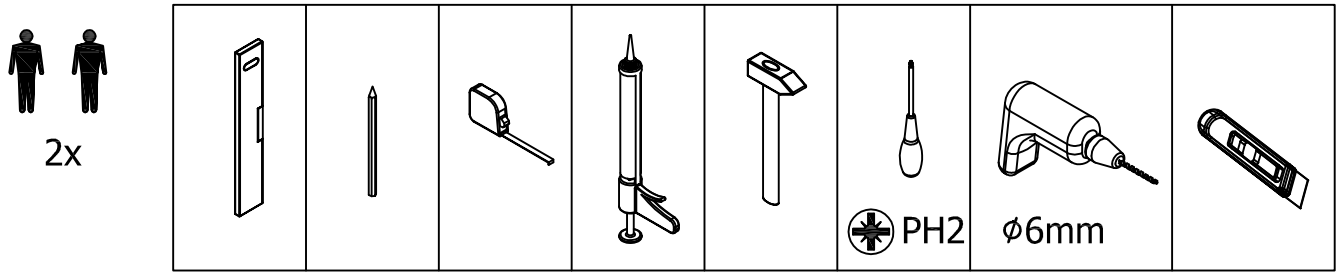

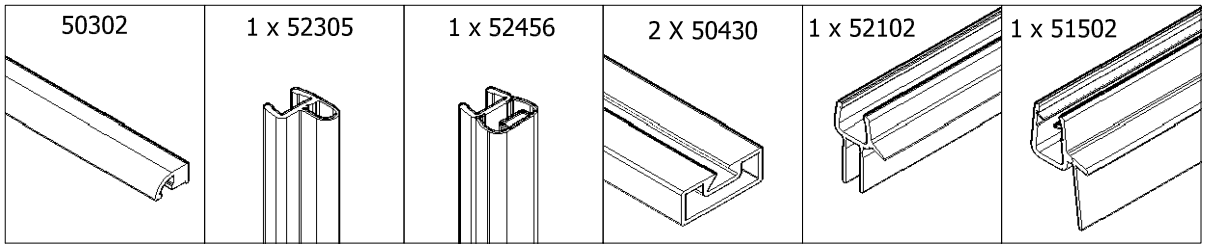

Zubehör:
Equipment:
Accessoires:
Příslušenství:
Dodatki:
Príslušenstvo:
Аксессуары:
Accesorios:

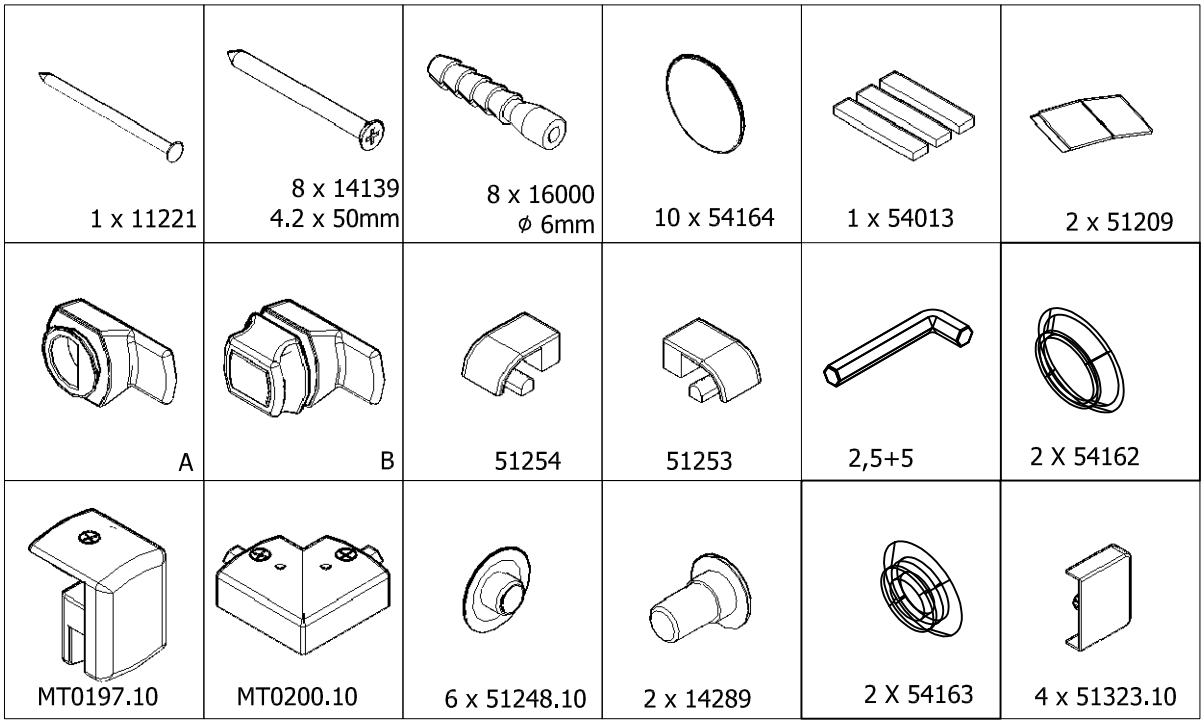

Aufmerksamkeit auf Einbaulage
Warning fitting position
Attention position de pose
Pozor na pozici pantů

Uwaga - miejsce montażu:
Pozor na uloženie pántov
Предупреждение положении лежа
Advirtiendo posicon de montaje:

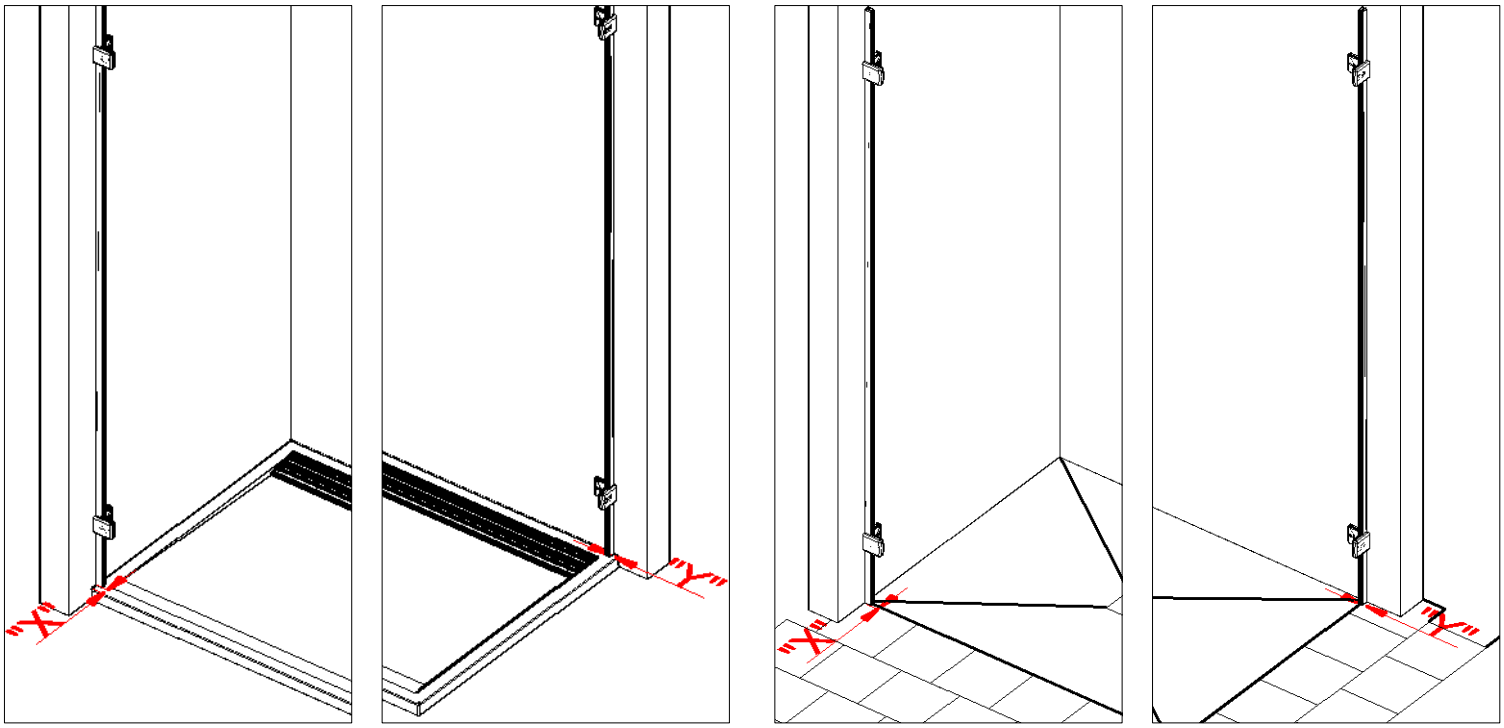

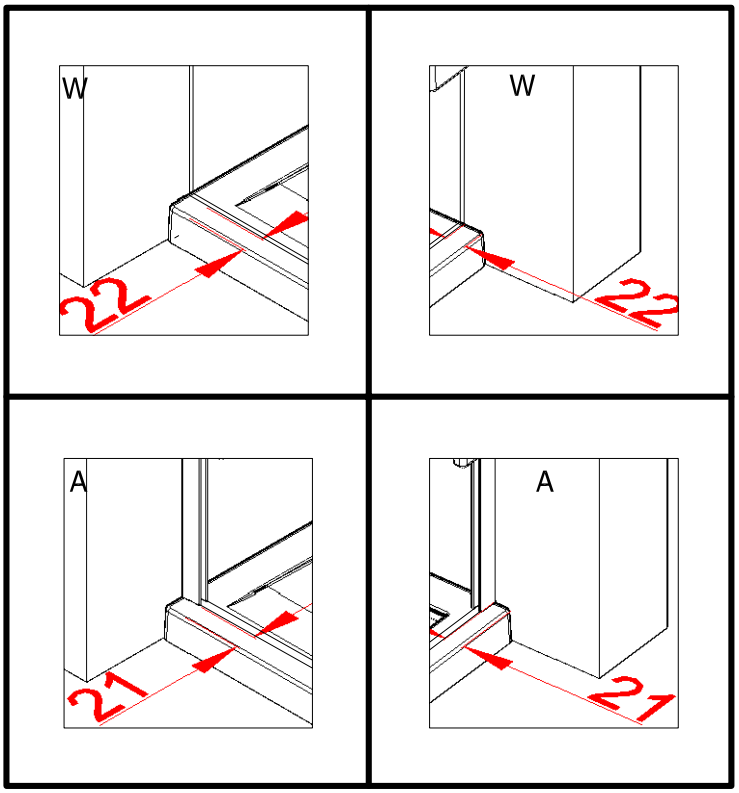

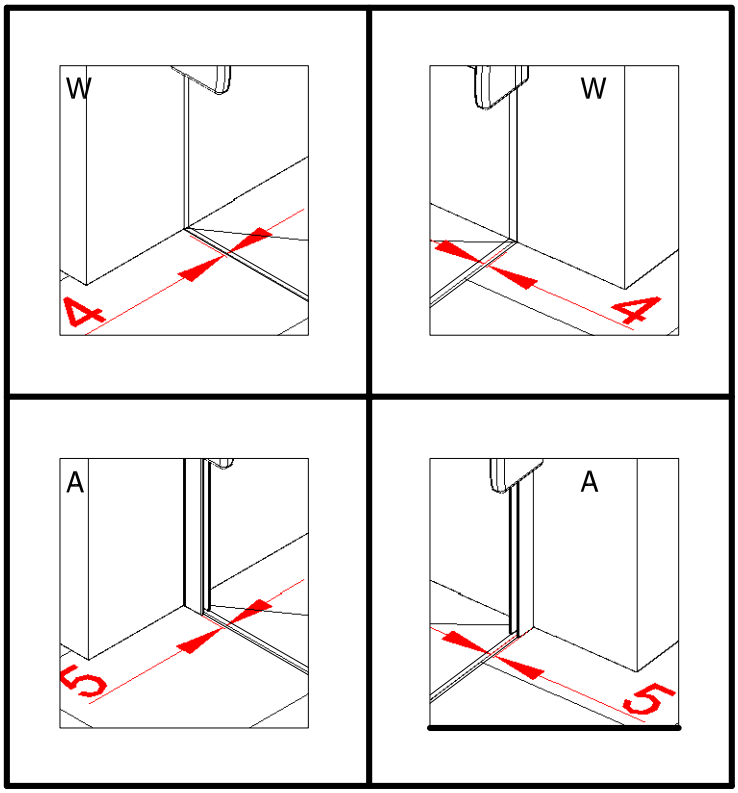

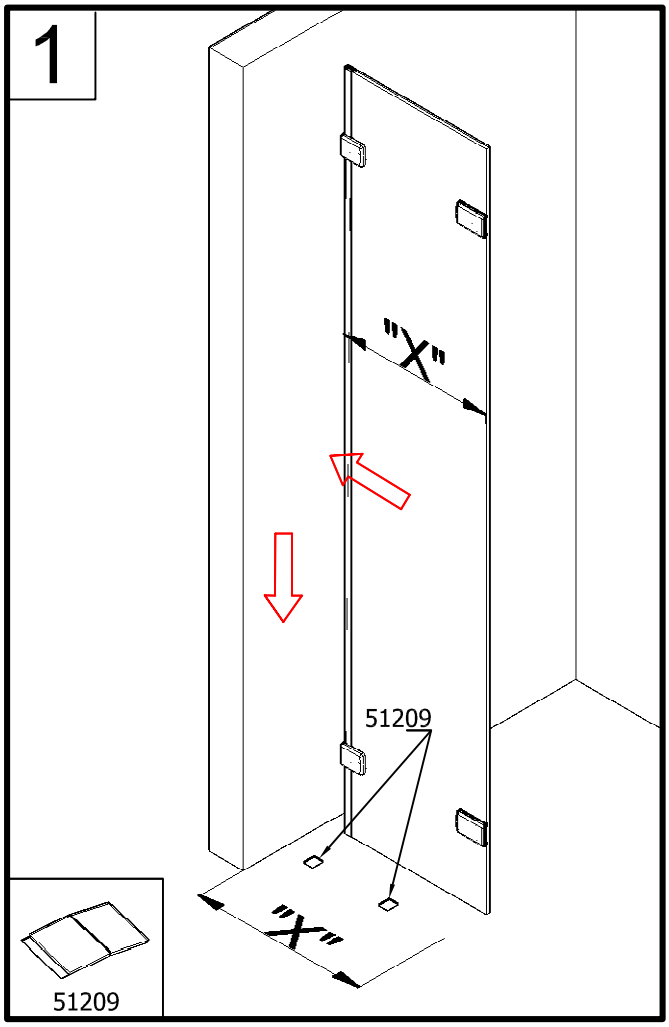
1
"X"
51209
"X"
51209

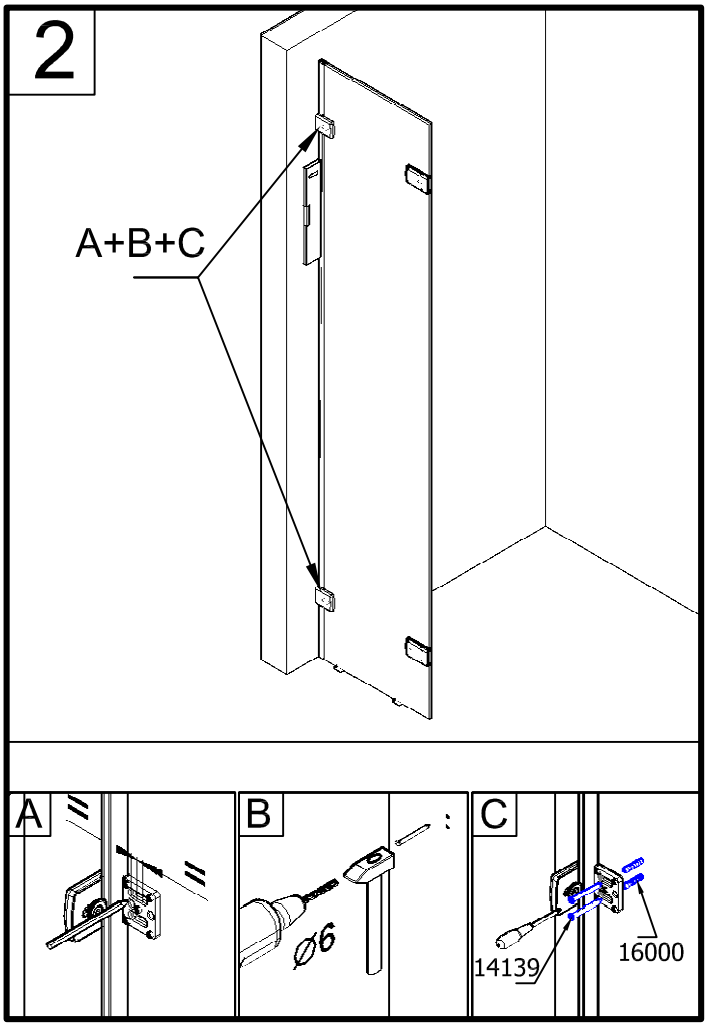
2
A+B+C
A
B
Ø6
C
14139
16000

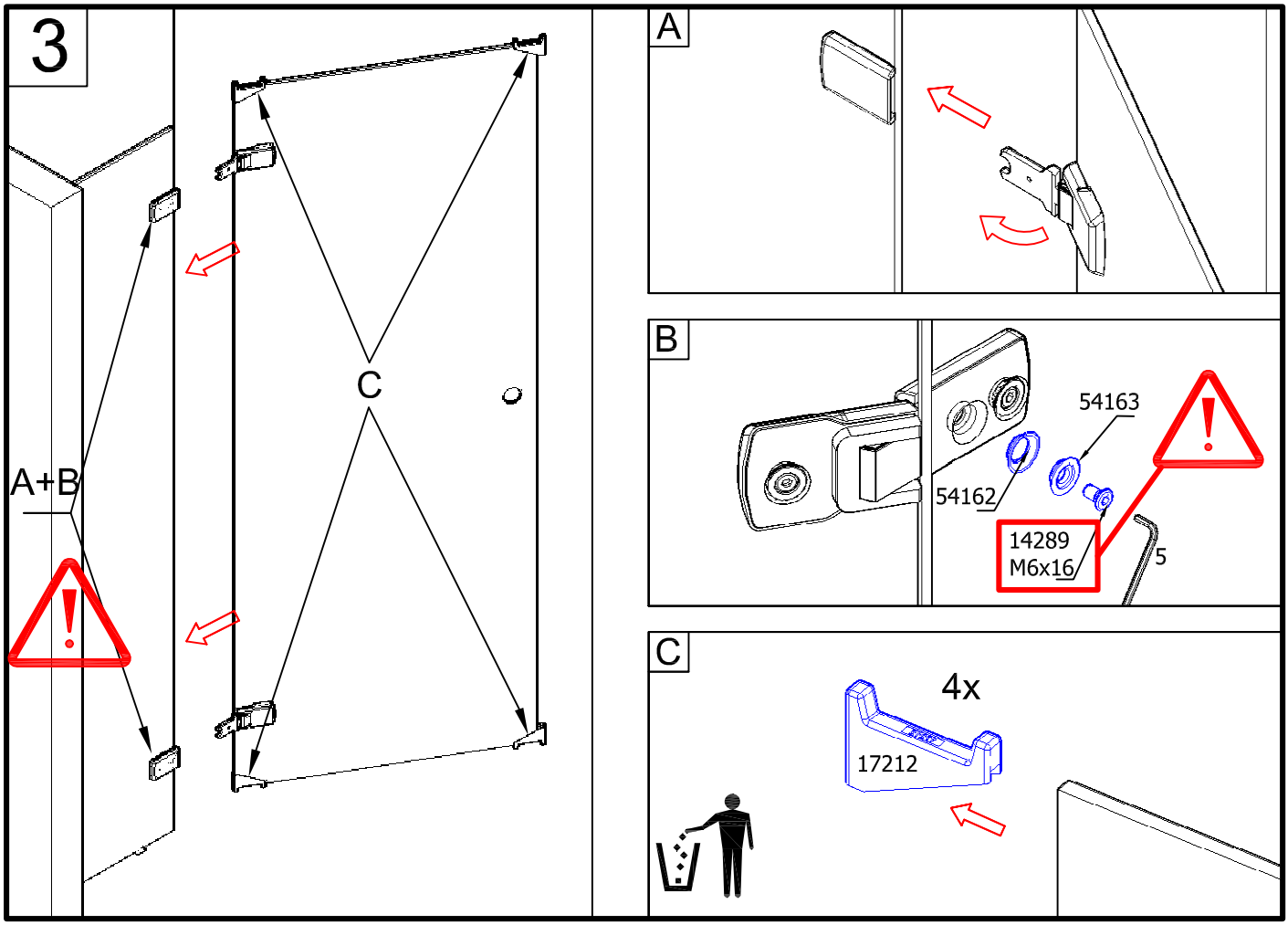
3
C
A+B
A
B
54163
54162
14289
M6x16
5
C
4x
17212

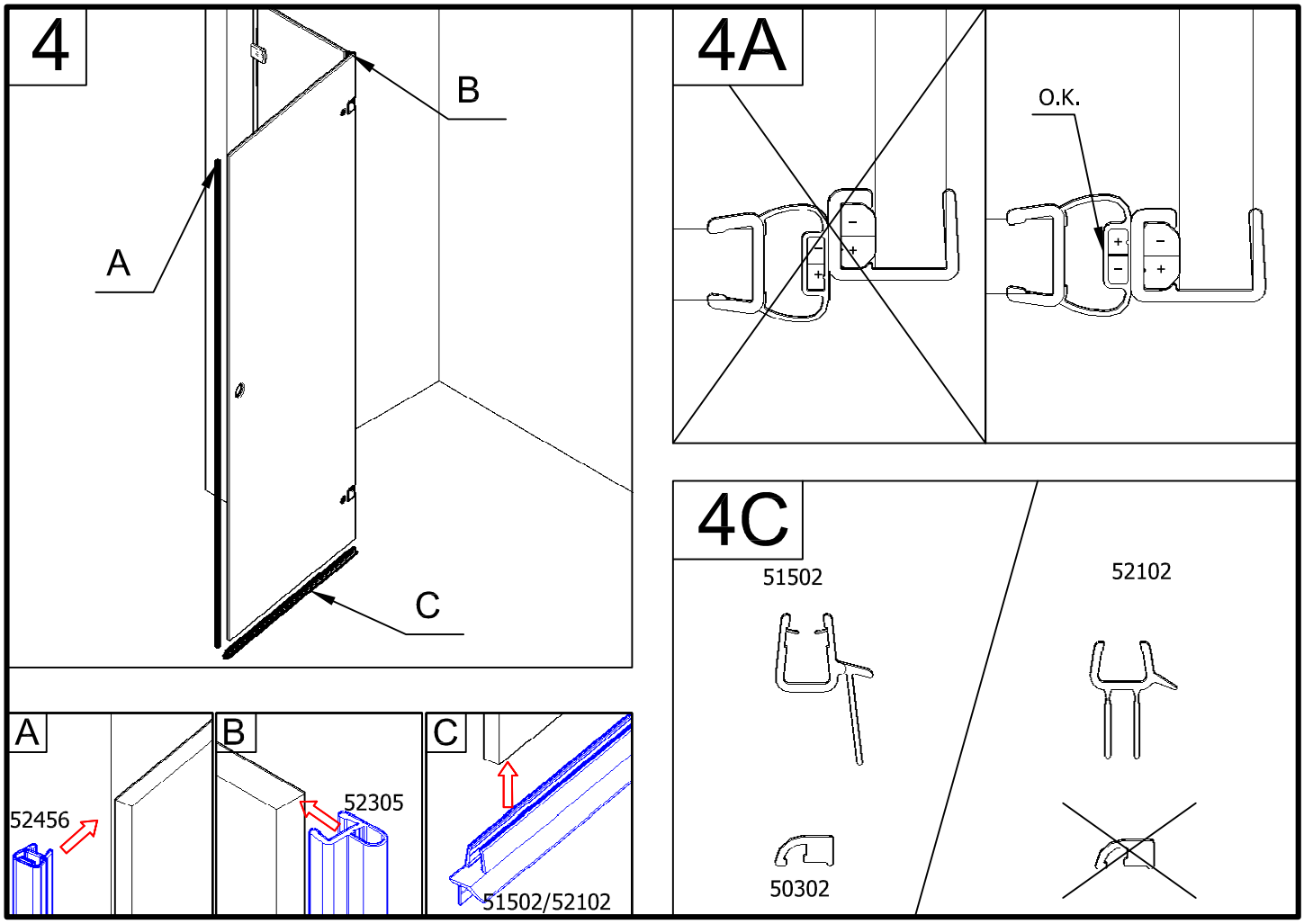
4
A
B
C
4A
O.K.
4C
51502
52102
50302
A
52456
B
52305
C
51502/52102

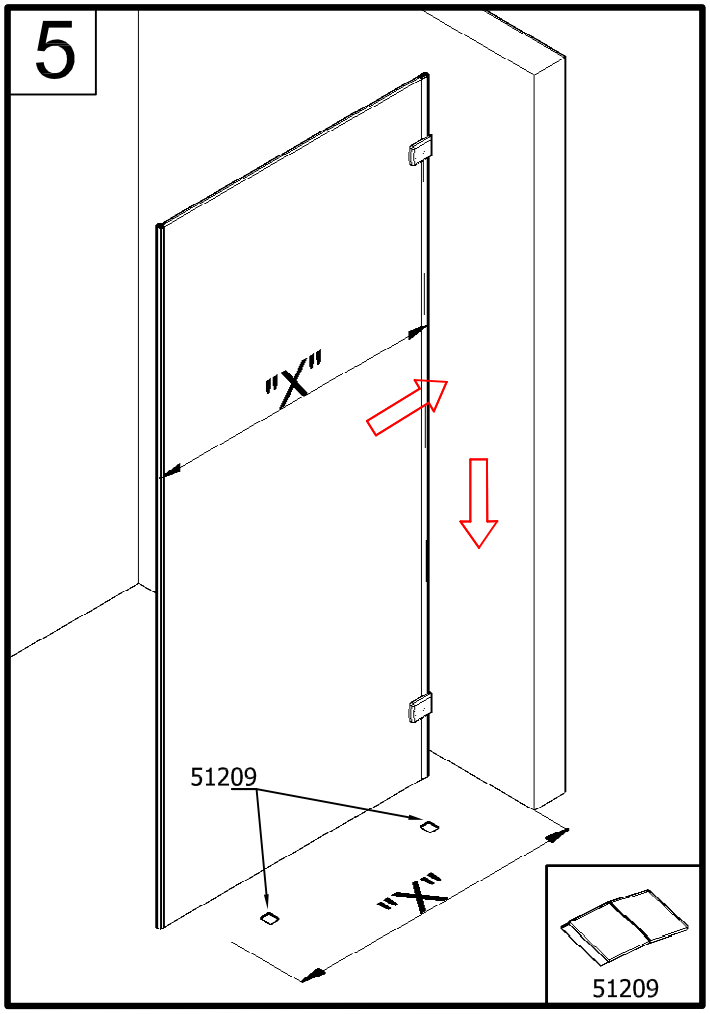
5
"X"
"X"
51209
51209

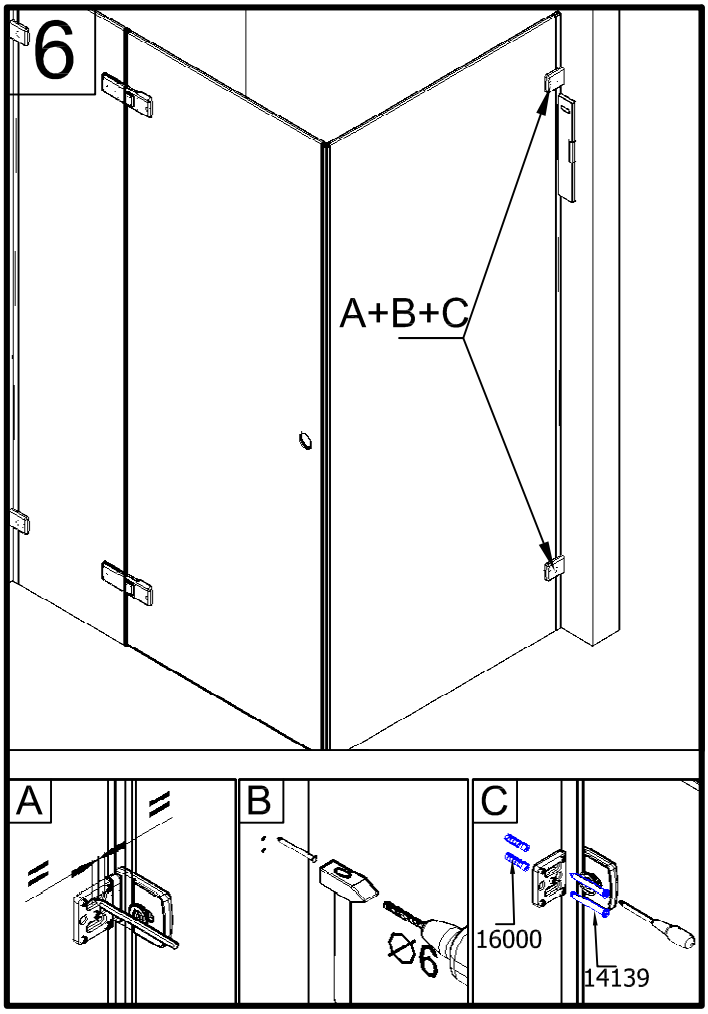
6
A+B+C
A
B
C
16000
14139

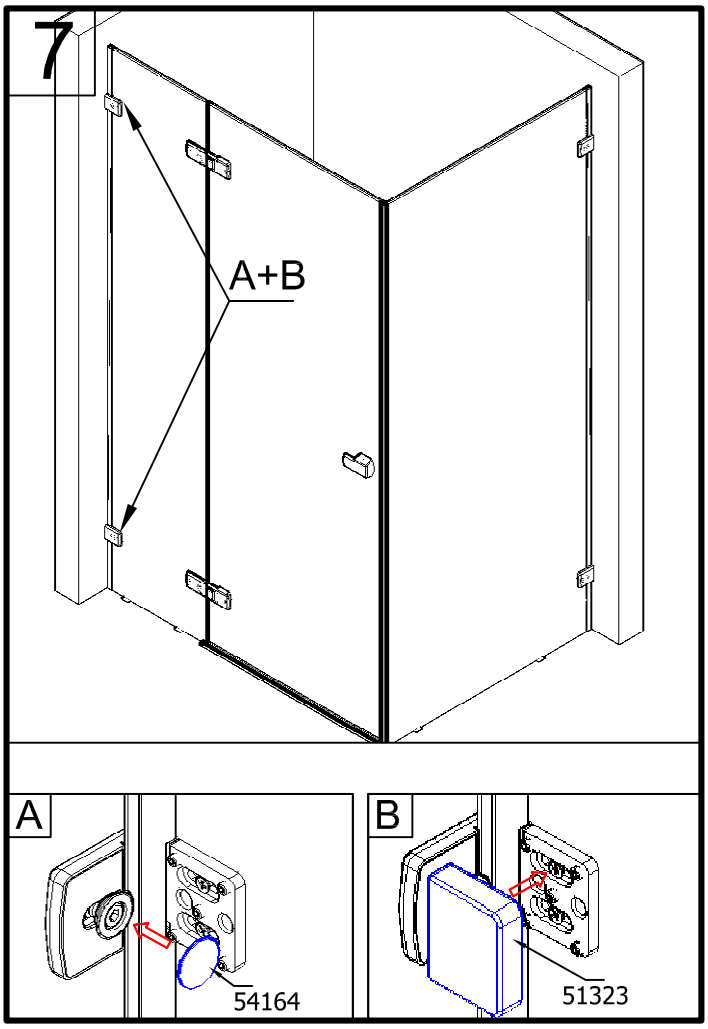
7
A+B
A
54164
B
51323

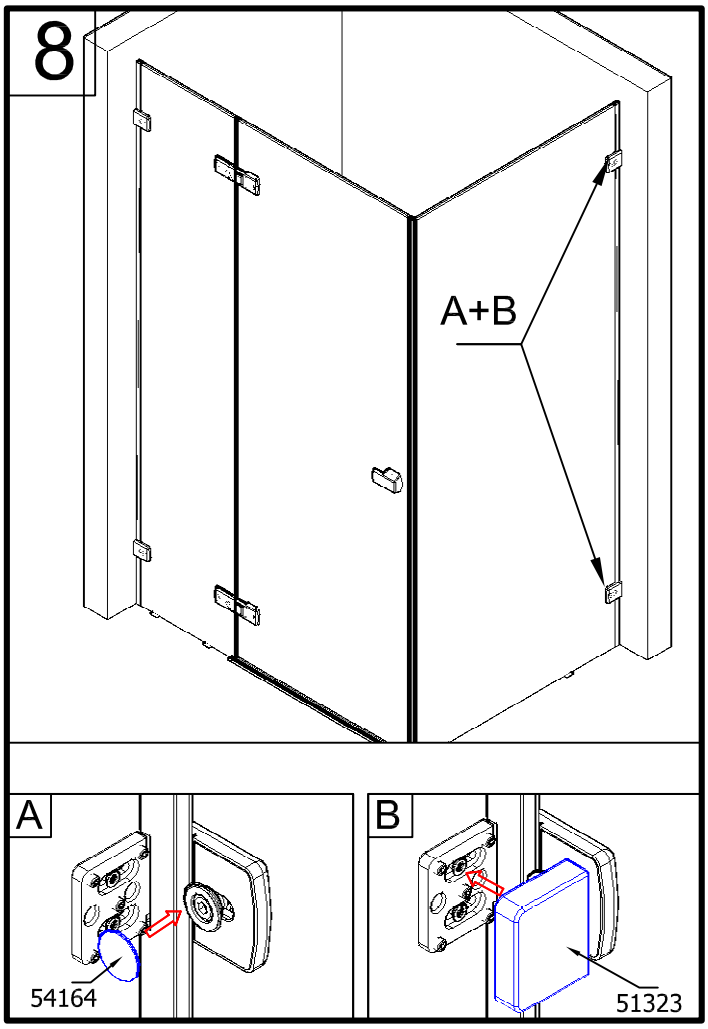
8
A+B
A
54164
B
51323

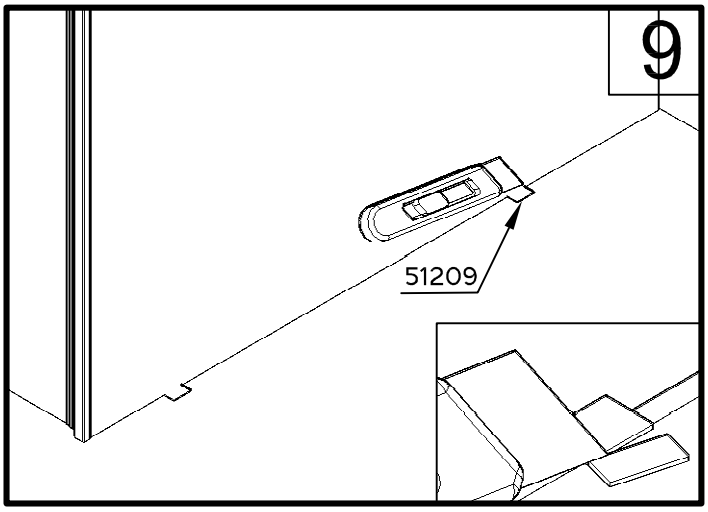
9
51209

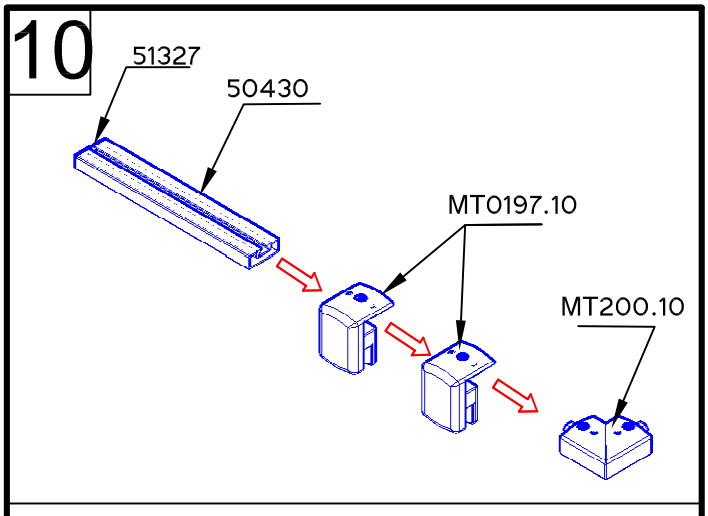
10
51327
50430
MT0197.10
MT200.10

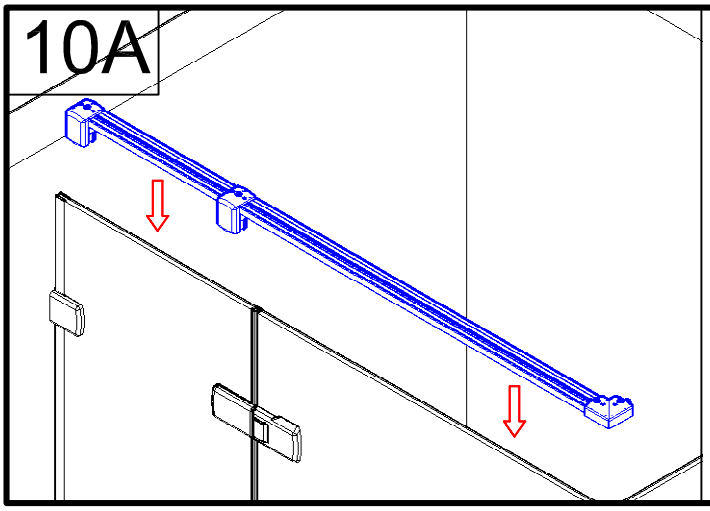
10A

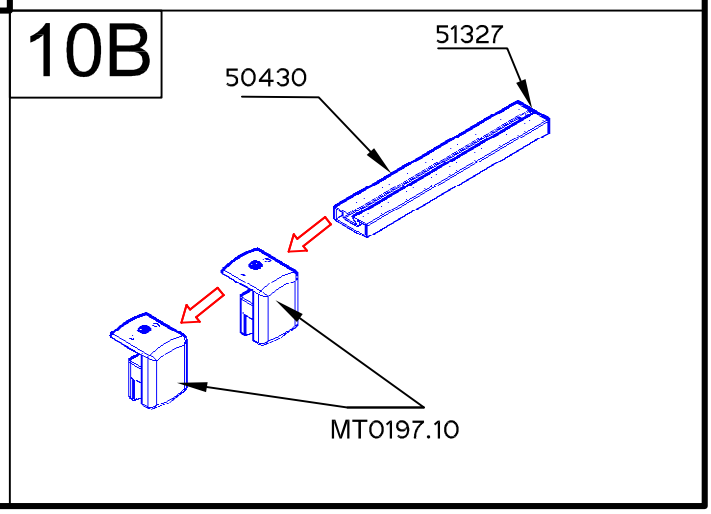
10B
51327
50430
MT0197.10

10C

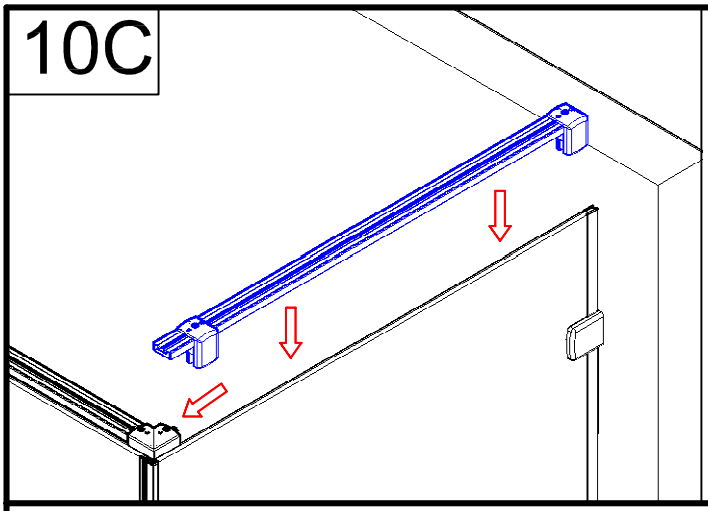

10D

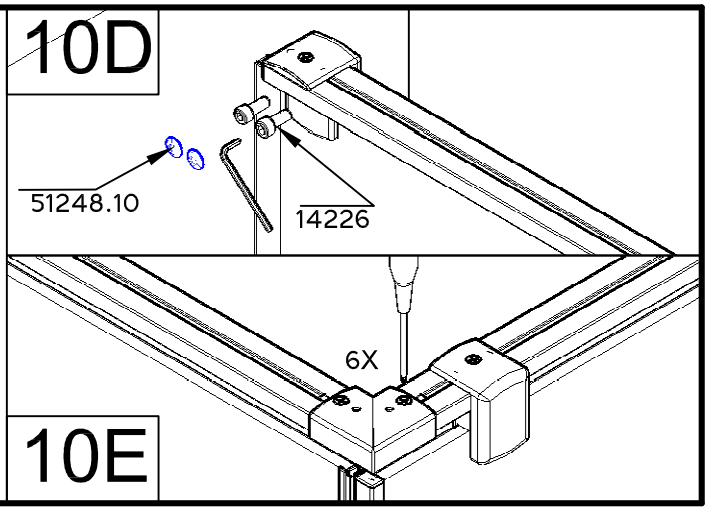

10E

11

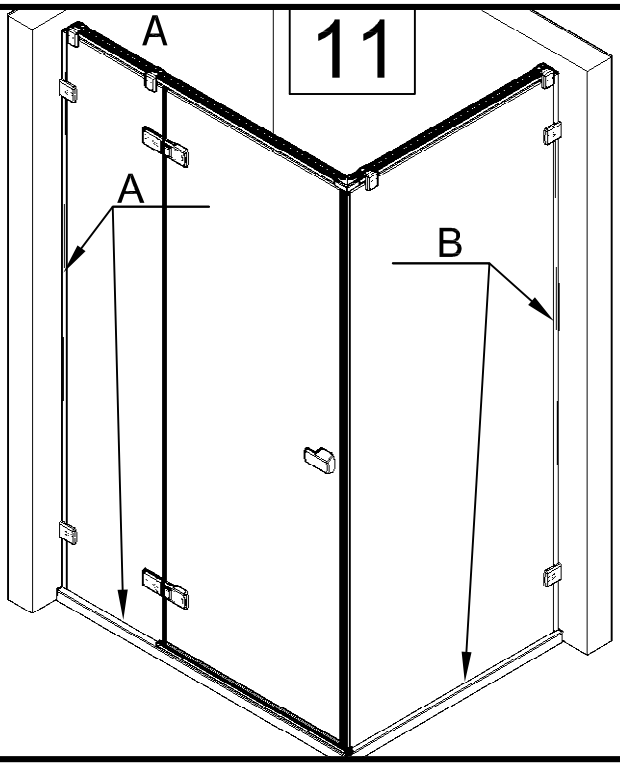

11A

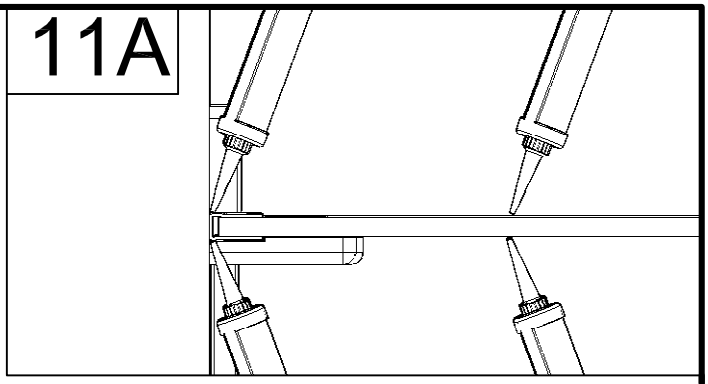

11B

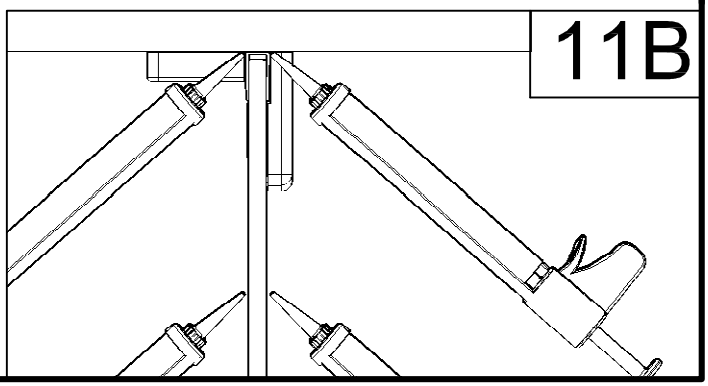

12

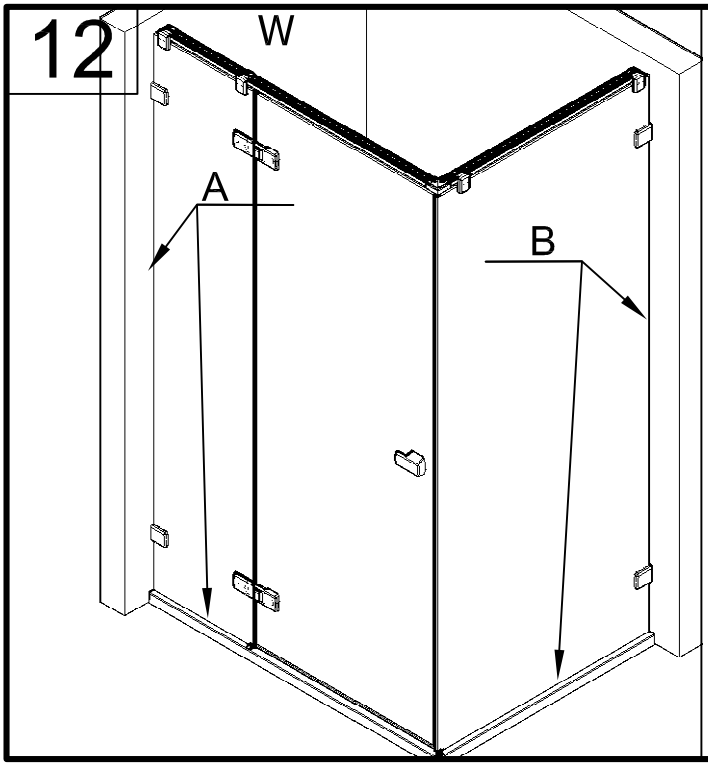

12A

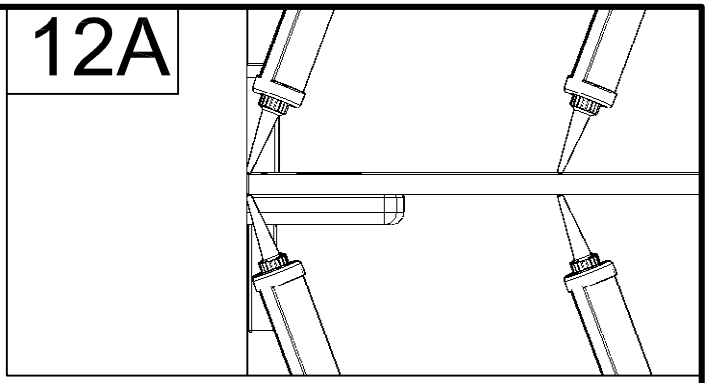

12B

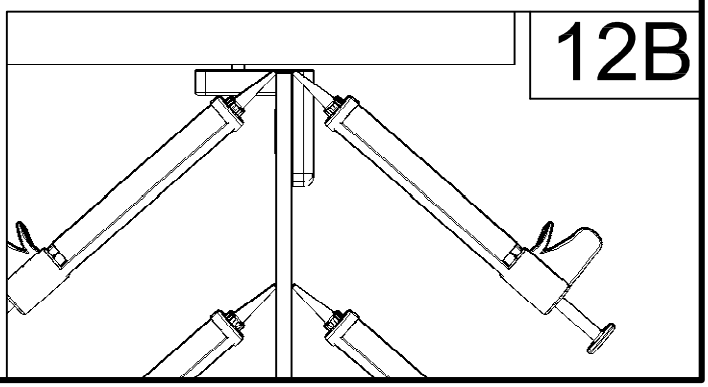

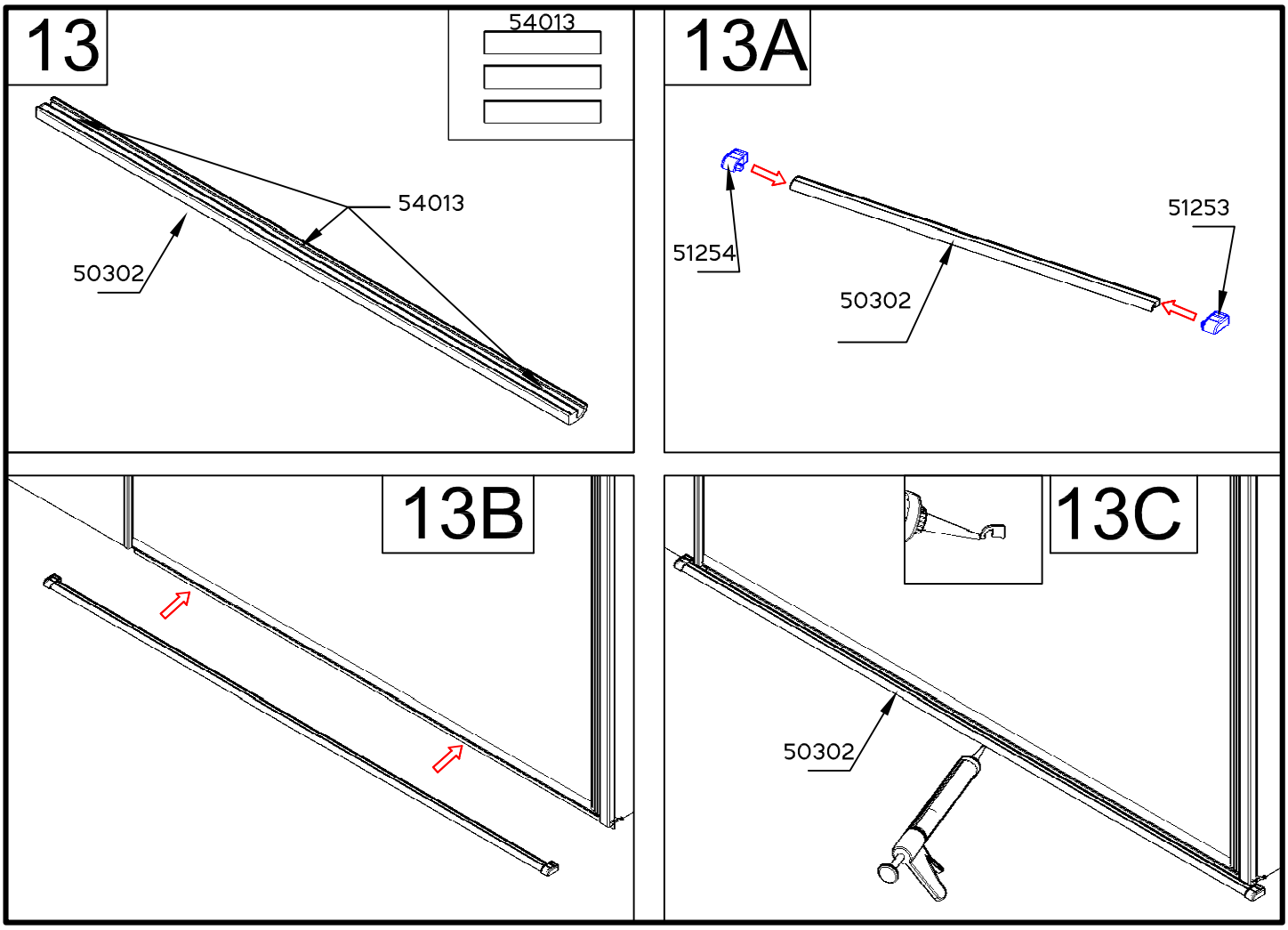

Achtung! Nur Sanitär-Silikon - bakterizid und fungizid eingestellt verwerden.

Caution! Use only bactericidal and fungicide sanitary silicone.

Attention! Utiliser que du silicone sanitaire bactéricide et fongicide.

Pozor! Používejte pouze baktericidní a fungicidní sanitární silikon.

Uwaga! Stosować tylko sylikon sanitarny - bakterio i grzybobójczy.

Pozor! Užívajte pouze baktericidný a fungicidný sanitárný silikón.

Внимание! Применяйте только антибактериальные силиконовые герметики с фунгицидом

Cuidado! Utilizar solamente silicona sanitaria bactericida y fungicida.

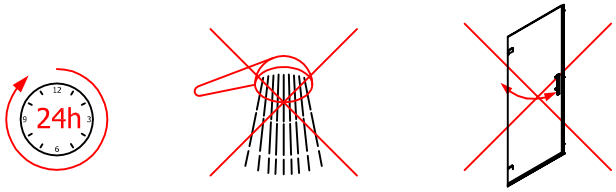

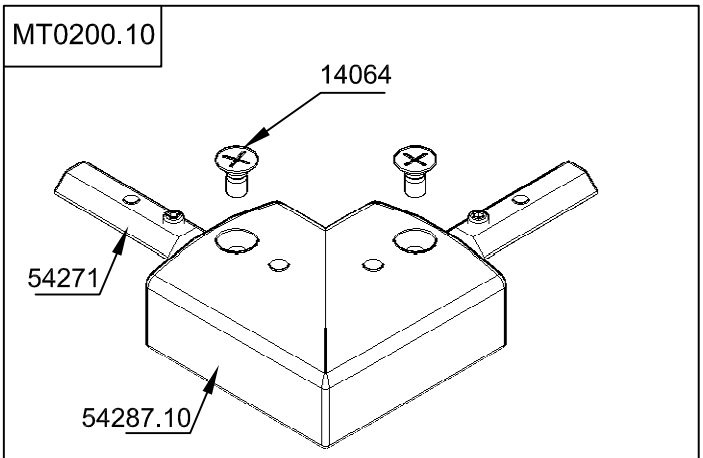

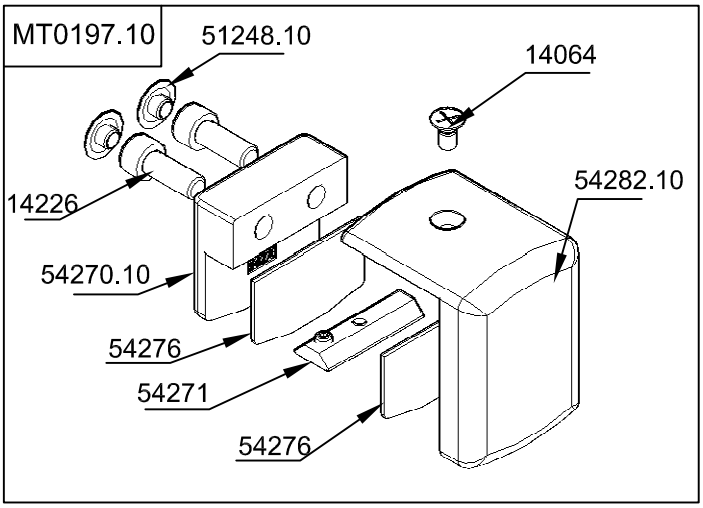

A

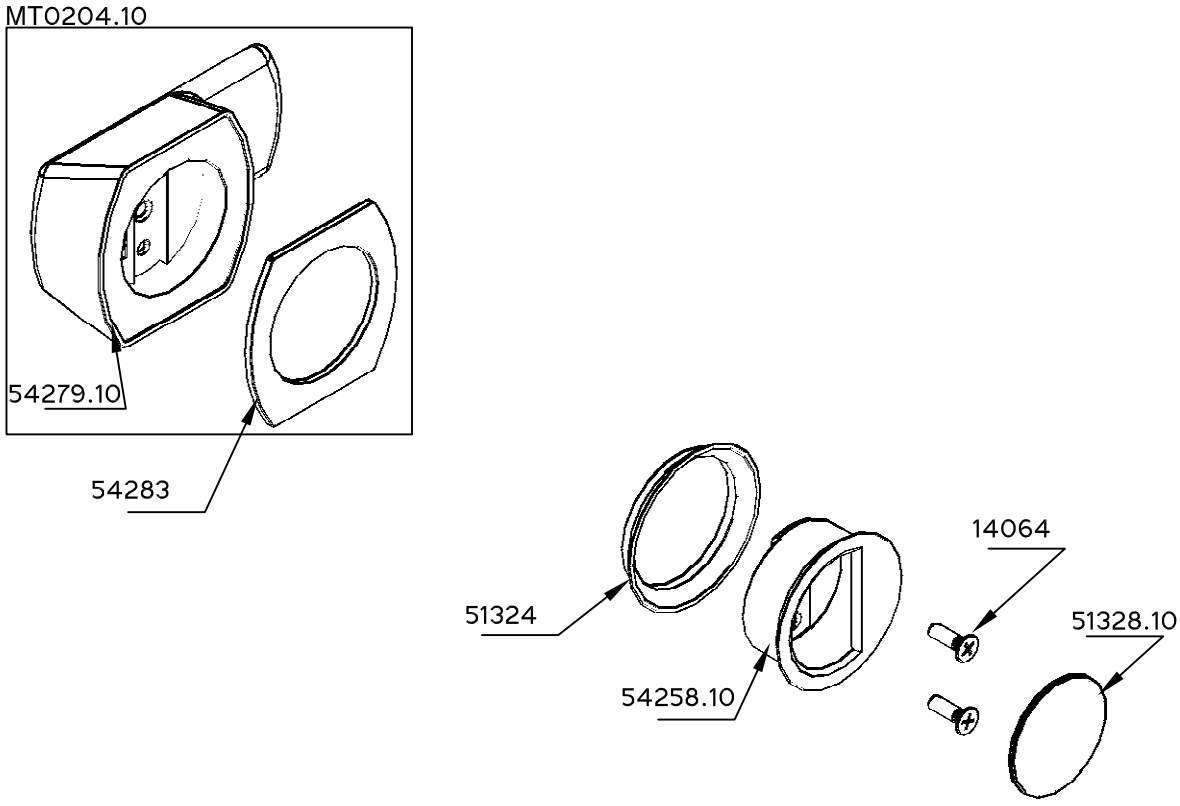
MT0204.10
54279.10
54283
51324
54258.10
14064
51328.10

B

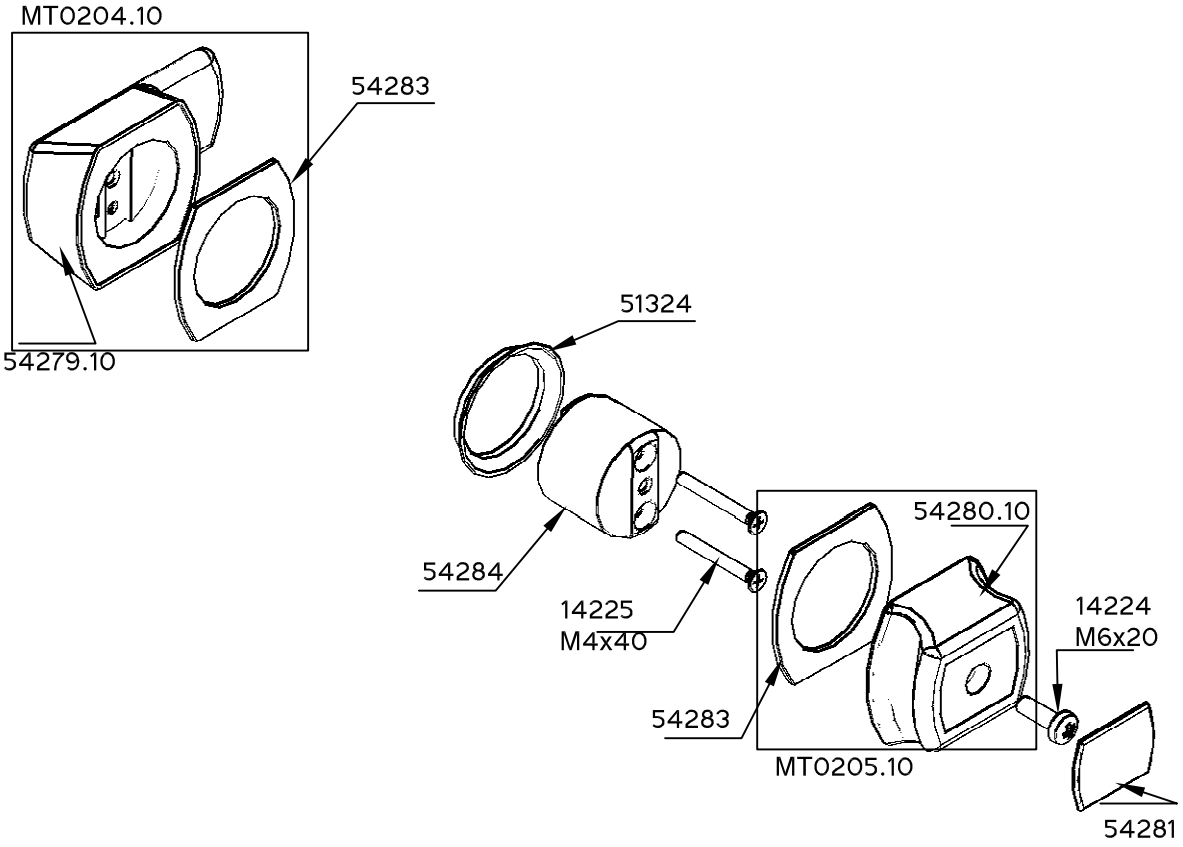
MT0204.10
54283
54279.10
51324
54284
14225
M4x40
54280.10
14224
M6x20
54283
MT0205.10
54281

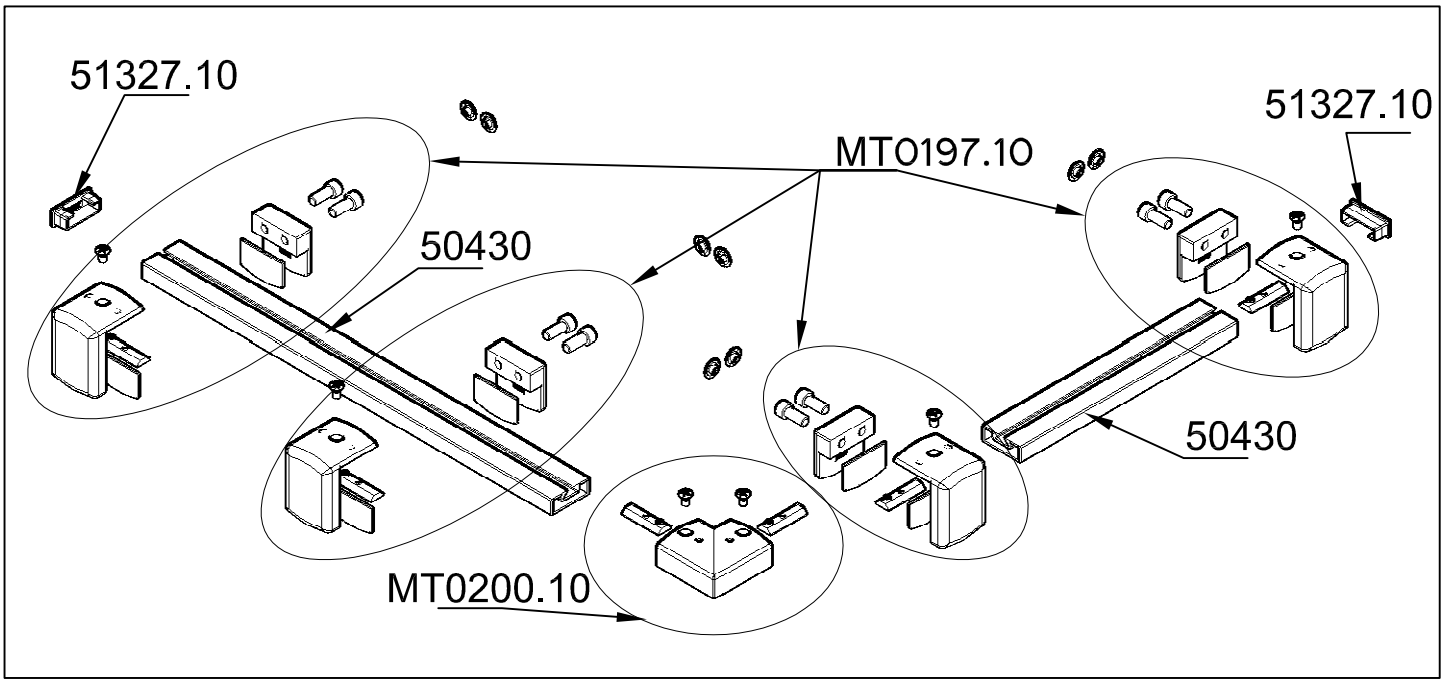

MT0210.10

D

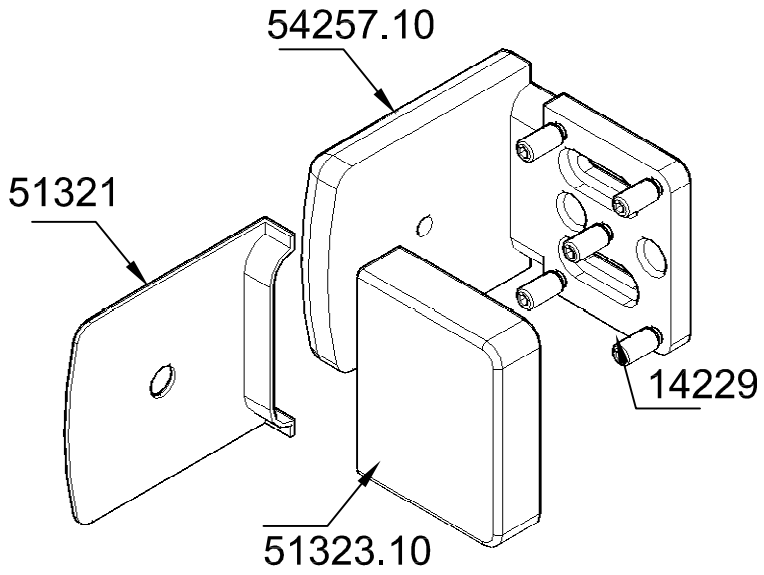

MT0209.10

E

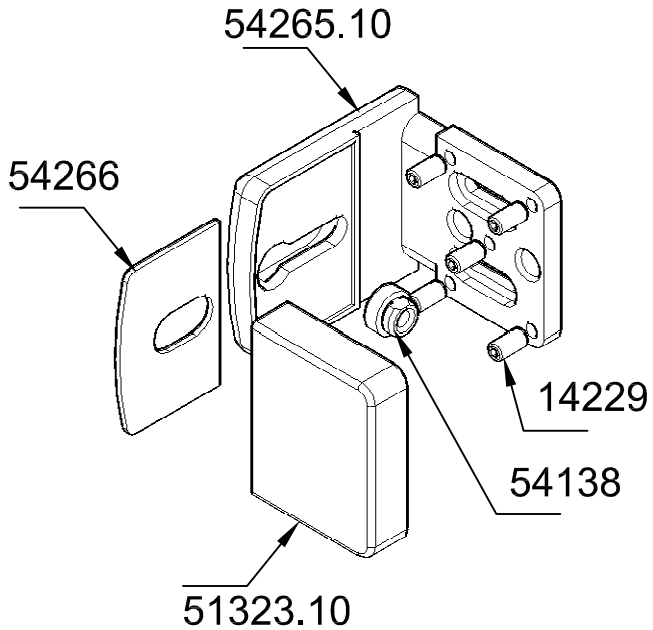

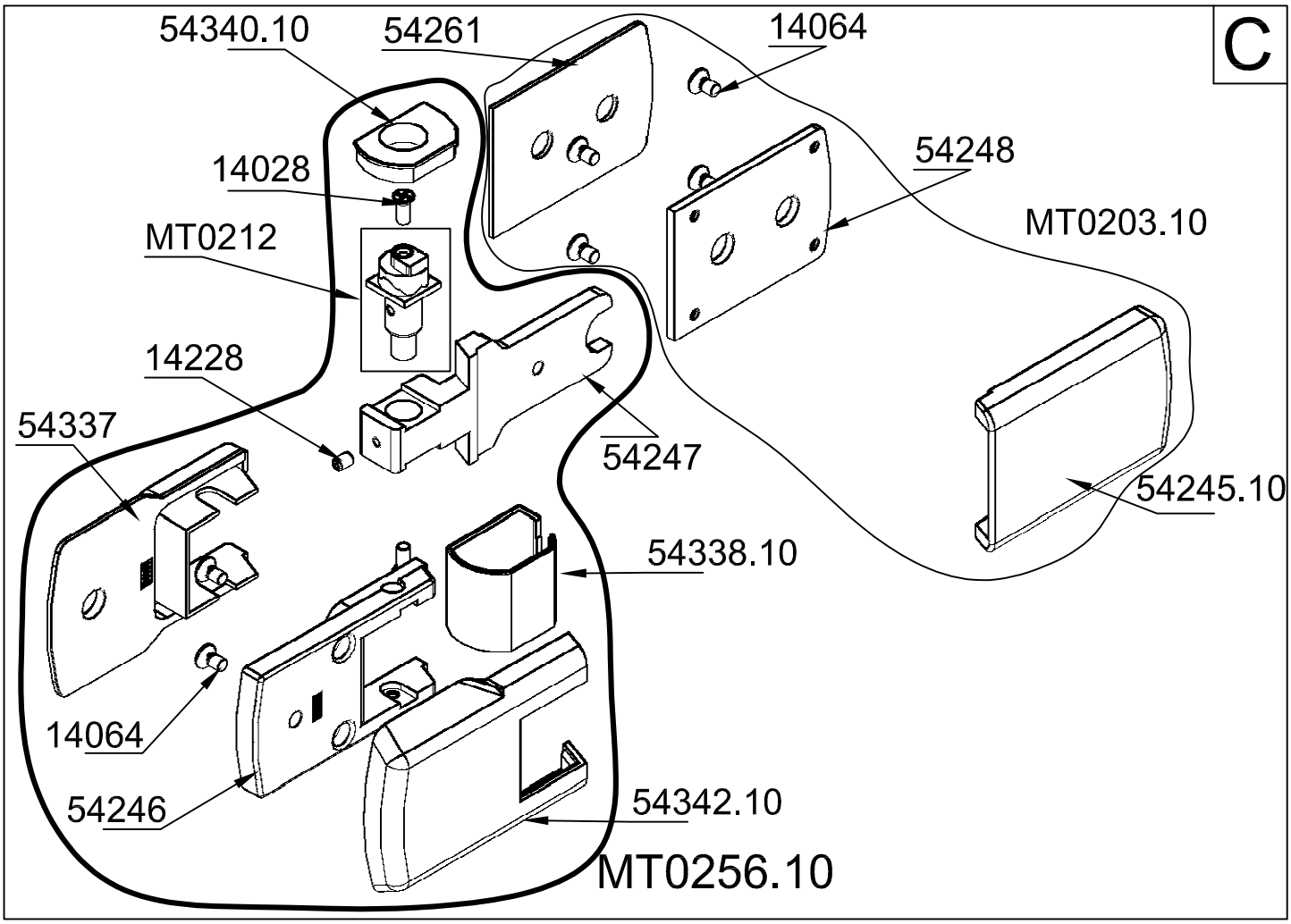
C
54340.10
54261
14064
14028
54248
MT0212
MT0203.10
14228
54337
54247
54245.10
54338.10
14064
54246
54342.10
MT0256.10

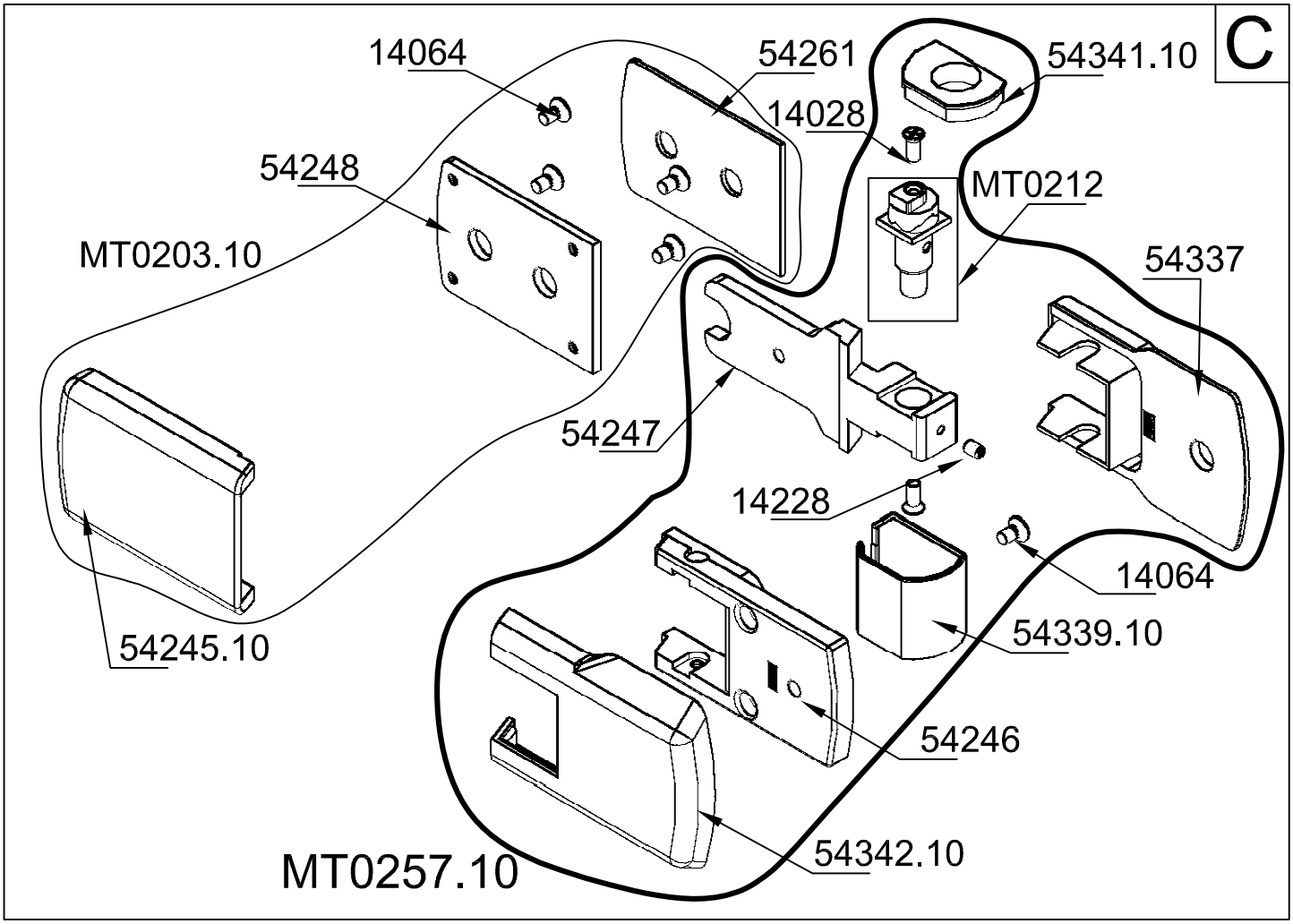
C
14064
54261
54341.10
14028
54248
MT0212
MT0203.10
54337
54247
14228
14064
54245.10
54339.10
54246
54342.10
MT0257.10

W

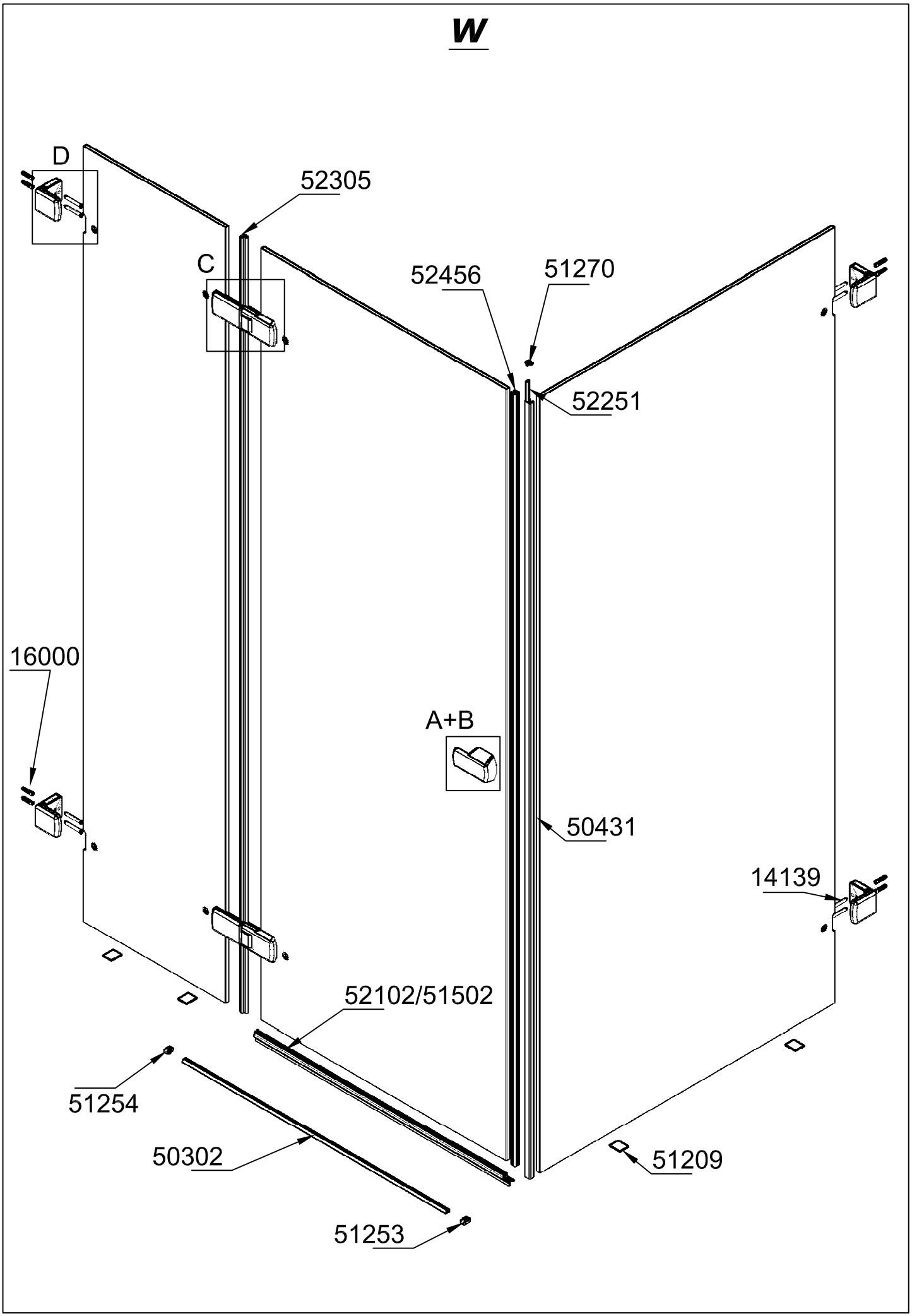
D
52305
C
52456
51270
52251
16000
A+B
50431
14139
52102/51502
51254
50302
51209
51253

A

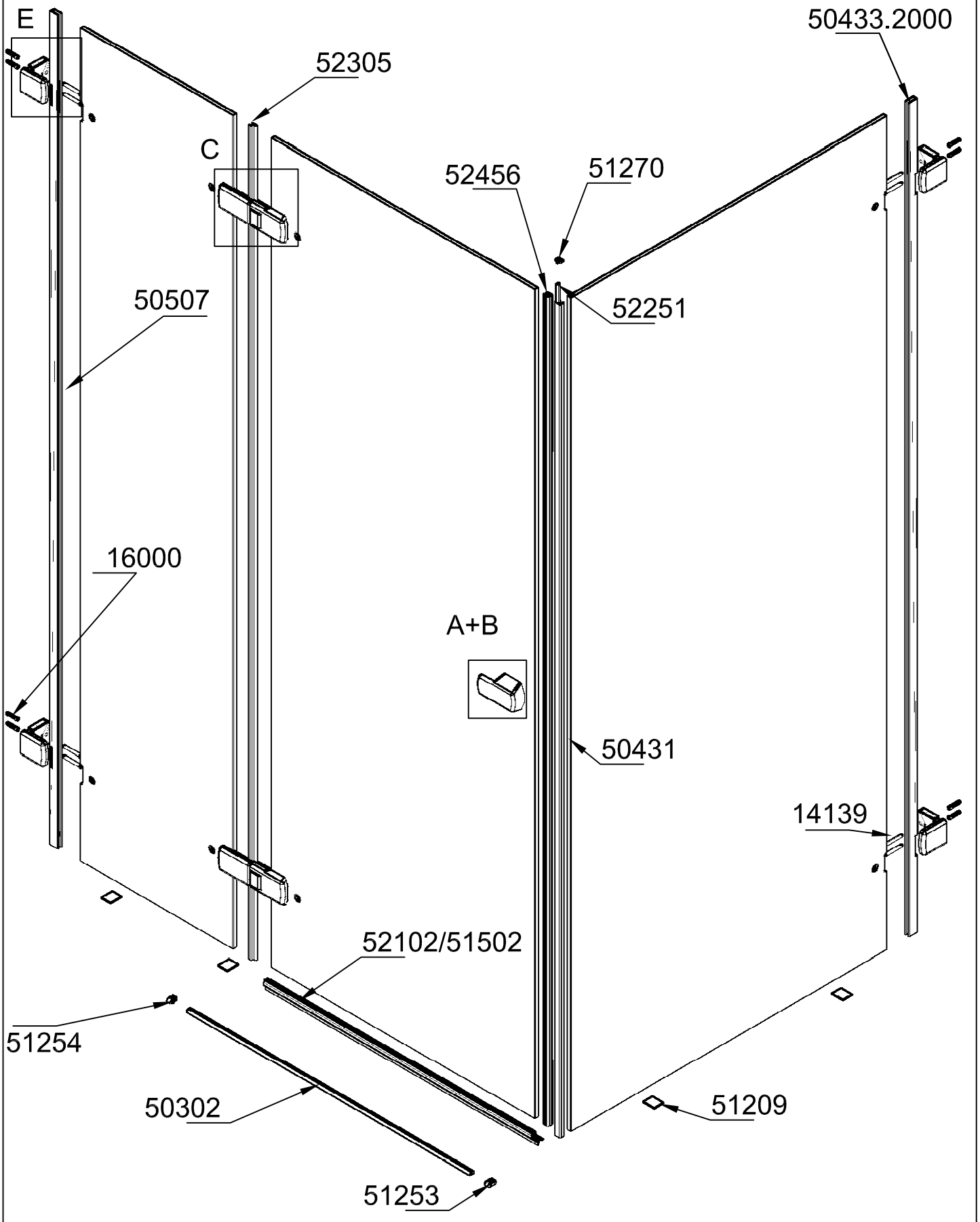
E
C
A+B
50433.2000
52305
52456
51270
52251
50507
16000
50431
14139
52102/51502
51254
50302
51209
51253

QUALITY CONTROL:

D

Dieses Produkt wurde unter sorgfältiger Beachtung der Qualitäts-Richtlinien gefertigt und vor dem Verpacken einer eingehenden Prüfung unterzogen. Sollten Sie dennoch einen Produktmangel oder eine Beschädigung feststellen, so setzen Sie sich bitte direkt mit der Firma in Verbindung, bei der Sie dieses Produkt gekauft haben.

GB

This product was made with careful attention to quality guidelines and was subjected to a thorough examination before packaging. However, if you find a product defect or damage so please get in touch directly with the company in which you have bought this product.

F

Ce produit est fabriqué avec une attention particulière selon des normes de qualité et est soumis à un contrôle approfondi avant l'emballage. Toutefois, si le produit présente un défaut ou un dommage, veuillez prendre contact avec l'entreprise qui vous a vendu ce produit.

CZ

Tento produkt byl vyroben s odbornou péčí podle příslušných kvalitativních směrnic a před zabalením byl důkladně zkontrolován. Pokud u něho přesto zjistíte závadu nebo poškození, kontaktujte prosím firmu, u které jste výrobek zakoupili.

PL

Produkt ten został wyprodukowany z uwzględnieniem rygorystycznych norm jakościowych, a następnie podany drobiazgowej kontroli przed zapakowaniem. Jeżeli po rozpakowaniu (przed rozpoczęciem montażu!) stwierdzicie Państwo wady lub uszkodzenia to prosimy o natychmiastowe zgłoszenie tego faktu sprzedawcy.

SK

Tento produkt bol vyrobený s odbornou starostlivosťou podľa príslušných kvalitatívnych smerníc a pred zabalením bol dôkladne skontrolovaný. Ak u neho aj napriek tomu zistíte závadu alebo poškodenie, kontaktujte prosím firmu, u ktorej ste výrobok zakúpili.

RU

Это изделие было изготовлено с особым вниманием в соответствии с высокими стандартами качества и было тщательно проверено перед упаковкой. В то же время, если вы обнаружите дефект или повреждение, обратитесь в компанию, у которой вы купили это изделие.

E

Este producto ha sido fabricado cumpliendo estrictamente las normativas de calidad y ha sido sometido a un control exhaustivo antes de embalarlo. En caso de que a pesar de ello, Usted note algún desperfecto del producto, rogamos se ponga en contacto directamente con la empresa donde haya comprado el producto.

RO

Acest produs a fost fabricat respectând cele mai stricte norme de calitate, iar produsul a fost testat înainte de a fi împachetat. Dacă totuşi observaţi o neregulă sau o defecţiune, vă rugăm să contactaţi direct firma de la care aţi achiziţionat produsul.

.....
.....
.....
.....
.....
.....