PLST

D	MONTAGEANLEITUNG:	SEITENWAND
GB	INSTALLATION INSTRUCTIONS:	FIXED PANEL
F	NOTICE DE MONTAGE:	PAROI FIXE
CZ	NÁVOD K MONTÁŽI:	BOČNÍ STĚNA
PL	INSTRUKCJA MONTAŻU:	ŚCIANA BOCZNA
SK	NÁVOD NA MONTÁŽ:	BOČNÁ STĚNA
H	SZERELÉSI ÚTMUTATÓ:	OLDALFAL
E	INSTRUCCIONES DE MONTAJE:	LATERAL FIJO
RO	INSTRUCŢIUNI DE MONTAJ:	PERETE LATERAL

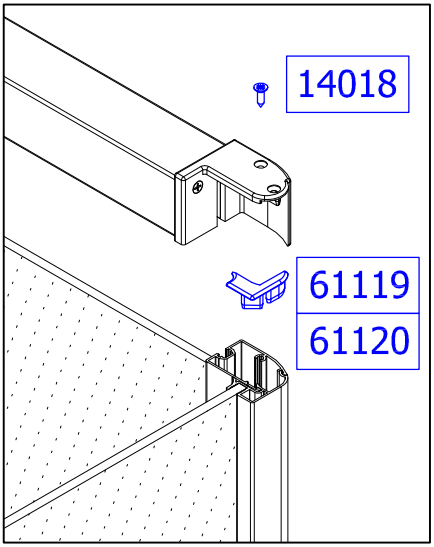

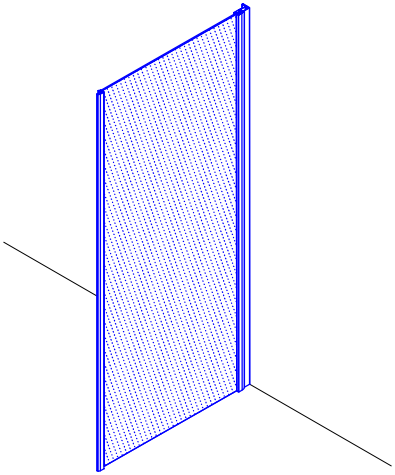

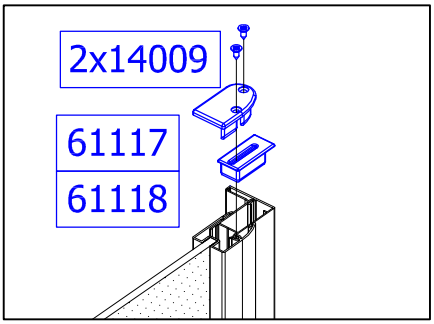

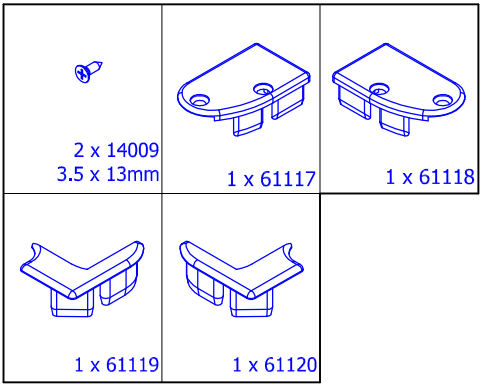

SanSwiss®
RONAL GROUP

19306
VER3

QUALITY CONTROL:

D

Falls Sie Reklamationen haben, oder Sie unzufrieden mit Ihrem SANSWISS Produkt sind, beschreiben Sie bitte unten auf diesem Blatt den Produktfehler und übergeben Sie dieses Dokument Ihrem Verkäufer, oder direkt der Firma SANSWISS. Diese Information hilft uns, die Qualität von unseren Produkten weiter zu verbessern.

GB

In case of a complaint or Your dissatifaction with the SANSWISS product, please describe the defect below and pass this document to Your vendor, or directly to the SANSWISS company. This information will help us in the next increase of the quality of our products.

F

En cas de réclamations lors de la livraison ou l´installation de votre paroi de douche SANSWISS, veuillez, s'il vous plaît, noter vos remarques au bas de la feuille et transmettre les informations à votre revendeur. Elles nous permettrons d´améliorer notre qualité et par la même notre service.

CZ

V případě reklamace, či Vaší nespokojenosti s výrobkem SANSWISS popište prosím ve spodní části tohoto listu závadu a dokument prosím odevzdejte Vašemu prodejci nebo přímo firmě SANSWISS. Tato informace nám pomůže v dalším zvýšení kvality našich výrobků.

PL

Reklamacje , oraz inne niezgonośći związane z produktem SANSWISS prośimy przekazywać spredawcy na załącznom druku.

SK

V prípade reklamácie, alebo Vašej nespokojnosti s výrobkom SANSWISS, popíšte prosím v spodnej časti tohto listu
závadu a dokument prosím odovzdajte Vašemu prodejci, alebo priamo firme SANSWISS. Táto informácia nám pomôže v ďalšom zvýšení kvality našich výrobkov.

H

Abban az esetben ha reklamációja vagy panasza van az Ön által vásárolt SANSWISS termékkel, úgy azt írja meg a lap alján található helyre és adja át a kereskedőjének, vagy küldje el közvetlenül a SANSWISS cégnek! Ez az információ segít nekünk termékeink minöségének javításában.

E

En caso de reclamaciones ó si no está satisfecho con su producto SANSWISS, por favor describan en la parte inferior de esta hoja el fallo del producto y entreguen este documento a su vendedor ó directamente a la empresa SANSWISS. Esta información nos ayuda a seguir mejorando la calidad de nuestros productos.

RO

În cazul în care aveţi reclamaţii sau nemulţumiri legate de produsele SANSWISS, vă rugăm să descrieţi defecţiunea şi să transmiteţi acest document vânzătorului sau direct firmei SANSWISS. Această informaţie ne ajută să îmbunătăţim în continuare calitatea produselor noastre.

.....

.....

.....

.....

.....

.....