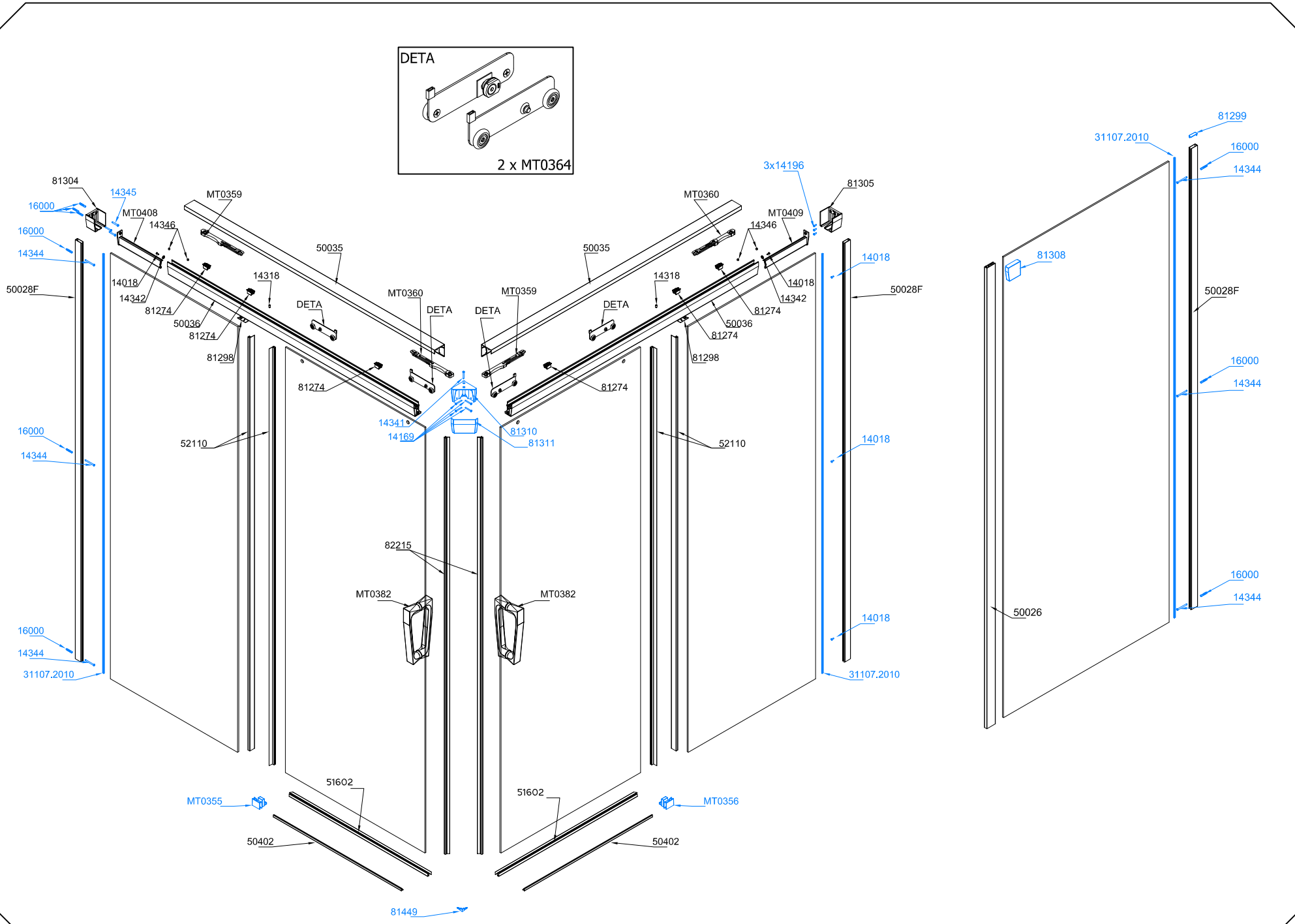
DETA
2 x MT0364
81304
14345
16000
MT0408
14346
MT0359
16000
14344
50028F
14018
14342
81274
50036
81274
81298
14318
DETA
50035
MT0360
DETA
DETA
MT0359
50035
MT0360
3x14196
81305
MT0409
14346
14318
DETA
14018
14342
81274
50036
81274
81298
14018
50028F
81274
81274
14341
14169
81310
81311
52110
52110
16000
14344
16000
14344
16000
14344
31107.2010
82215
MT0382
MT0382
14018
14018
31107.2010
51602
51602
MT0355
MT0356
50402
50402
81449
81299
31107.2010
16000
14344
81308
50028F
16000
14344
16000
14344
50026